ELEMENTS

Anleitung

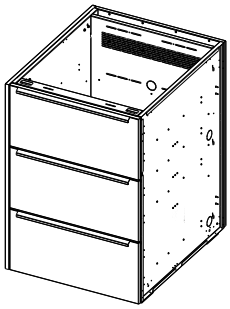

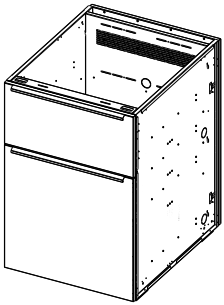

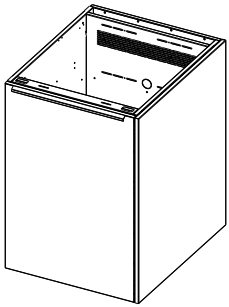

vivandio

MT-AL-EA1-6.2

WILLKOMMEN



Liebe Kund:innen,

herzlichen Dank für deinen Kauf! Wir schätzen dein Vertrauen in unsere Qualitätsprodukte und freuen uns, dich auf deiner kulinarischen Reise im Freien begleiten zu dürfen.

Bevor du dein Produkt in Betrieb nimmst, bitten wir dich, die Bedienungsanleitung sorgfältig zu lesen. So kannst du das Beste aus deinem neuen Produkt herausholen und gleichzeitig Schäden durch unsachgemäßen Gebrauch vermeiden. Bitte beachte, dass wir keine Haftung für Schäden übernehmen können, die durch Missachtung der Sicherheitshinweise oder unsachgemäßen Gebrauch entstehen.

Um dir dabei zu helfen, das Beste aus deinem neuen Produkt herauszuholen, haben wir auf unserer Website eine Vielzahl von hilfreichen Ressourcen für dich zusammengestellt. Dort findest du detaillierte Anleitungen, nützliche Tipps und inspirierende Videos, die dich bei der Nutzung unterstützen.

Wir wünschen dir viel Freude mit deinem neuen Produkt und hoffen, dass es dir über viele Jahre hinweg zuverlässig zur Seite steht!

Klicke auf die Links, um Anleitungen, Produktvideos oder Antworten auf häufige Fragen zu finden!

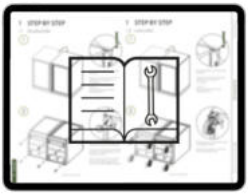

WWW.VIVANDIO.COM/DOWNLOADS



WWW.YOUTUBE.COM/VIVANDIO



WWW.VIVANDIO.COM/HILFE

vivandio

Live outdoor cooking

vivandio ist dein Spezialist rund um die Outdoor Küche. Mit unserer jahrelangen Erfahrung bieten wir eine Produktpalette an, die speziell für den Einsatz im Freien geeignet ist. Das Herz von vivandio liegt in Deutschland. Wir designen und entwickeln unsere Produkte hier und lassen sie soweit möglich auch regional in bestmöglicher Qualität produzieren.

NACHHALTIGKEIT

INNOVATIVES DESIGN

LANGJÄHRIGE ERFAHRUNG

EINFACHER AUFBAU

HOCHWERTIGE QUALITÄT

Entdecke das vielseitige Outdoor Cooking-Sortiment von vivandio! Hochwertige Materialien, eine sorgfältige Herstellung und ein modernes Design zeichnen die Produkte von vivandio aus und bringen das Outdoor Küchen-Feeling in deinen Garten!



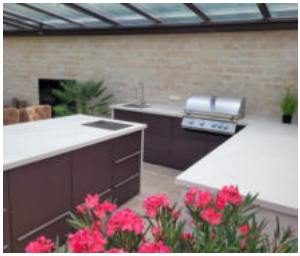

Einbaugeräte zum Grillen und Kochen

Spülen, Armaturen und Kühlschränke

Schubladen und Türen zum Einbauen

Smarte Modulküchen und DIY-Systeme

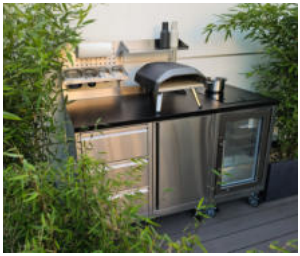



FEATURES

Elements

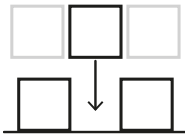

SCHNELLER
MODULAR



GERINGES
GEWICHT

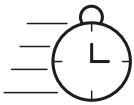

SCHNELLER
AUFBAU



ENGINEERED
IN GERMANY



INHALTSVERZEICHNIS

I.	HINWEISE	8
1	Hinweise	9
1.1	Auspacken	9
1.2	Hinweise zur Entsorgung	9
1.3	Reinigung & Pflege	9
1.4	Garantie	10
2	Bevor es losgeht	11
3	Abweichende Bauteile	12
II.	STEP BY STEP	13
1	Step by step	14
1.1	Vorbereiten	14
1.2	Aufbauen Korpus	14
1.3	Verbinden	15
1.4	Ausrichten	15
1.5	Aufbauen Türen	16
1.6	Aufbauen Schubladen	16
1.7	Aufbauen Blenden	17
1.8	Aufbau Arbeitsplatte	17
1.9	Installationslöcher	18
1.10	Anschließen	18
III.	KORPUS	19
1	Korpus Standard	20
1.1	Verpackungseinheiten	20
1.2	Montagekits	21
1.3	Montage	22
2	Korpus Kühlschrank	25
2.1	Verpackungseinheiten	25
2.2	Montagekits	26
2.3	Montage	27
3	Korpus Kamado	28
3.1	Verpackungseinheiten	28
3.2	Montagekits	29
3.3	Montage	30
4	Korpus Slide-In	33
4.1	Verpackungseinheiten	33
4.2	Montagekits	34
4.3	Montage	35
5	Korpus Drop-In	41
5.1	Verpackungseinheiten	41
5.2	Montagekits	42
5.3	Montage	43
6	Korpus Zwischenboden 1	45
6.1	Verpackungseinheiten	45
6.2	Montagekits	45
6.3	Montage	46
7	Korpus Zwischenboden 2	47
7.1	Verpackungseinheiten	47
7.2	Montagekits	47
7.3	Montage	48
IV.	TÜR	50
1	Tür 2/3	51
1.1	Verpackungseinheiten	51
1.2	Montagekits	51
1.3	Montage	52

2 Tür 3/3 54
2.1 Verpackungseinheiten 54
2.2 Montagekits 54
2.3 Montage 55

3 Tür 1/2 57
3.1 Verpackungseinheiten 57
3.2 Montagekits 57
3.3 Montage 58

V. SCHUBLADE 60

1 Schublade 1/3 61
1.1 Verpackungseinheiten 61
1.2 Montagekits 62
1.3 Montage 63

2 Schublade 2/3 66
2.1 Verpackungseinheiten 66
2.2 Montagekits 67
2.3 Montage 68

3 Schublade 1/2 71
3.1 Verpackungseinheiten 71
3.2 Montagekits 72
3.3 Montage 73
3.4 Montage 74

VI. BLENDEN 76

1 Blende Kühlschrank 77
1.1 Verpackungseinheiten 77
1.2 Montagekits 77
1.3 Montage 78

2 Blende Grill Kamado 1/2 80
2.1 Verpackungseinheiten 80
2.2 Montagekits 80
2.3 Montage 81

3 Blende Grill Kamado 1/3 83
3.1 Verpackungseinheiten 83
3.2 Montagekits 83
3.3 Montage 84

4 Blende Grill Slide-In 86
4.1 Verpackungseinheiten 86
4.2 Montagekits 86
4.3 Montage 87

5 Blende Grill Drop-In 89
5.1 Verpackungseinheiten 89
5.2 Montagekits 89
5.3 Montage 90

6 Blende Brücke Front 92
6.1 Verpackungseinheiten 92
6.2 Montagekits 92
6.3 Montage 93

7 Blende Brücke Hinten 95
7.1 Verpackungseinheiten 95
7.2 Montagekits 95
7.3 Montage 96

8 Blende Stirn 98
8.1 Verpackungseinheiten 98
8.2 Montagekits 98
8.3 Montage 99

9	**Blende Hinten**	**101**
9.1	Verpackungseinheiten	101
9.2	Montagekits	101
9.3	Montage	102
10	**Blende Ecke**	**104**
10.1	Verpackungseinheiten	104
10.2	Montagekits	104
10.3	Montage	105
11	**Blende Ecke Stirn**	**111**
11.1	Verpackungseinheiten	111
11.2	Montagekits	111
11.3	Montage	112
12	**Blende Ecke Hinten**	**115**
12.1	Verpackungseinheiten	115
12.2	Montagekits	115
12.3	Montage	116
VII.	**ARBEITSPLATTE**	**118**
1	**Paketdeals**	**119**
1.1	4 Module	119
1.2	5 Module	120
1.3	6 Module	121
2	**Montage**	**122**
2.1	Ausschnitte	122
2.2	Abtropfkante	123
2.3	Anbringen	124
2.4	Abdichten	124
2.5	Tresen	125
2.6	Alternative	125
3	**Technische Details**	**126**
3.1	Produktmaße	126
VIII.	**PRODUKTMASSE**	**127**
1	**Einzelmodul**	**128**
1.1	Blende 1/3	128
1.2	Blende 2/3	129
1.3	Blende 3/3	130
1.4	Blende 1/2	131
1.5	Blende Kühlschrank	132
1.6	Blende Kamado	133
2	**Doppelmodul**	**134**
2.1	Blende Slide-In	134
2.2	Blende Drop-In	135
3	**Sonstiges**	**136**
3.1	Blende Brücke	136
3.2	Blende Ecke	137

I. HINWEISE

1 HINWEISE

1.1 Auspacken

Überprüfe sofort nach dem Auspacken, ob alle Teile der Außenküche vollständig und unbeschädigt sind. Achte dabei besonders auf mögliche Transportschäden. Sollte etwas fehlen oder beschädigt sein, kontaktiere uns bitte innerhalb von 14 Tagen, damit wir eine Lösung finden können.

Achte darauf, das Verpackungsmaterial vorsichtig zu entfernen, um Kratzer oder andere Beschädigungen an den Oberflächen der Außenküche zu vermeiden. Bewahre das Verpackungsmaterial nach dem Auspacken auf, falls du die Außenküche transportieren oder zurücksenden musst. Entferne die Schutzfolie erst kurz vor dem endgültigen Aufbau und der Installation. So vermeidest du Kratzer und Verschmutzungen während der Montage und beim Transport.

Kinder sollten niemals mit Verpackungsmaterialien spielen, da diese eine Erstickungsgefahr darstellen können!

1.2 Hinweise zur Entsorgung

Die Verpackung besteht aus recyclebaren Materialien wie Wellpappe (Altpapier), Styropor, Kunststofffolie und Paketband (Grüner Punkt). Bitte entsorge das Verpackungsmaterial gemäß den örtlichen Vorschriften. Pappe und Papier können recycelt werden, während Kunststoff und Styropor an den dafür vorgesehenen Sammelstellen abgegeben werden sollten.

Solltest du alte Geräte oder Teile ersetzen, beachte bitte die Entsorgungshinweise für Elektrogeräte und Altmetall. Wende dich an deinen örtlichen Entsorgungsbetrieb oder eine autorisierte Sammelstelle.

1.3 Reinigung & Pflege...

... Allgemein

Beachte, dass Außenküchen-Produkte nicht vollständig wasserdicht sind. Regenwasser kann durch Öffnungen im Korpus, der Arbeitsplatte oder bei Einbaugeräten eindringen. Um Schäden zu vermeiden, empfehlen wir, die Produkte unter einem Überdach aufzustellen.

Überprüfe regelmäßig alle Schrauben und ziehe sie bei Bedarf nach, um Auslaufen oder Schäden zu verhindern.

Kontrolliere vor der Nutzung gründlich alle Elektro- und Gasleitungen, um mögliche Schäden oder Sicherheitsrisiken auszuschließen. Stelle sicher, dass alle Verbindungen fest und korrekt installiert sind. Achte auf sichtbare Anzeichen von Abnutzung, Rissen oder Lecks. Bei Unsicherheiten oder Auffälligkeiten, wie Lecks oder Stromproblemen, ziehe sofort einen Fachmann zur Prüfung hinzu.

... Edelstahl/Stahl | Natur

Verzichte auf Stahlwolle und trockene Tücher, da diese Kratzer auf der Oberfläche hinterlassen können. Nutze stattdessen ein feuchtes, weiches Baumwolltuch und reinige immer in Bürstrichtung des Materials.

Vermeide aggressive Putzmittel wie Scheuermittel, Rohrreiniger, Bleichmittel sowie Reiniger mit Chlor, Jod oder Brom. Verwende milde Edelstahlreiniger. Nach der Anwendung sollten die Oberflächen gründlich mit Wasser abgespült und abgetrocknet werden.

Flecken oder Verkrustungen sollten vorab eingeweicht werden, um sie leichter abwischen zu können. Salzreste müssen sofort entfernt werden, da sie Salzsäure bilden, die Löcher im Edelstahl verursachen kann.

Aufgrund der natürlichen Patinabildung sind keine besonderen Pflegehinweise zu beachten. Diese bildet sich je nach Beanspruchung der Oberfläche in unterschiedlicher Qualität. Falls man viel Wert auf eine glänzende Oberfläche legt, kann man zur Edelstahlpflege auch ein geeignetes Pflegespray verwenden.

... Edelstahl/Stahl | Pulverbeschichtet

Verzichte auf Stahlwolle und trockene Tücher, da diese Kratzer hinterlassen können. Nutze stattdessen ein weiches, nicht abrasives Tuch, Lappen oder Industriewatte, die frei von Fasern sind. Eine moderate mechanische Reinigung mit einer weichen Bürste ist zulässig, jedoch sollte starkes Reiben vermieden werden.

Vermeide kratzende Mittel sowie stark saure oder alkalische Reinigungsmittel. Auch Lösungsmittel mit Ester, Ketonen, mehrwertigen Alkoholen, Aromaten, Glykoläthern oder halogenierten Kohlenwasserstoffen sollten nicht verwendet werden. Verwende zum Reinigen nur reines Wasser oder milde Reinigungsmittel. Achte darauf, dass sowohl Reinigungsmittel als auch die Oberfläche eine Temperatur von maximal 25°C haben. Spüle die Oberfläche nach jedem Reinigungsvorgang sofort mit klarem Wasser ab.

Fettige, ölhaltige oder klebrige Substanzen, wie Silikonkautschuk und Klebebänder, können mit aromatenfreiem Testbenzin oder Isopropylalkohol (IPA) entfernt werden. Flecken und Verkrustungen sollten vorab eingeweicht werden, um sie leichter abwischen zu können. Die Einwirkzeit des Reinigungsmittels sollte eine Stunde nicht überschreiten. Nach 24 Stunden kann der Reinigungsvorgang bei Bedarf wiederholt werden.

Salzreste müssen sofort entfernt werden, da sie Salzsäure bilden und Löcher im Edelstahl verursachen können. Verschüttete Flüssigkeiten sollten ebenfalls sofort entfernt werden, um Verfärbungen oder Schäden zu vermeiden.

Aufgrund der Pulverbeschichtung ist keine spezielle Pflege der Oberfläche erforderlich.

... Edelstahl/Stahl | Lackiert

Verzichte auf Stahlwolle und trockene Tücher, da diese Kratzer auf der Oberfläche hinterlassen können. Nutze stattdessen ein feuchtes, weiches, nicht fasendes Tuch.

Vermeide aggressive Putzmittel wie Scheuermittel, Rohrreiniger, Bleichmittel sowie Reiniger mit Chlor, Jod oder Brom. Diese können die Oberfläche beschädigen. Verwende stattdessen milde Reinigungsmittel. Nach der Anwendung sollten die Oberflächen vorsichtig abgetrocknet werden, um Wasserflecken oder Streifen zu vermeiden.

Flecken oder Verkrustungen sollten vorab eingeweicht werden, um sie leichter abwischen zu können. Nutze hierfür warmes Wasser oder ein sanftes Reinigungsmittel. Salzreste müssen sofort entfernt werden, da sie Salzsäure bilden, die Schäden in Oberflächen und Material verursachen kann. Bei hartnäckigen Flecken kann ein Edelstahlreiniger verwendet werden, der speziell für lackierte oder matte Oberflächen geeignet ist.

Aufgrund der Lackierung ist keine spezielle Pflege der Oberfläche erforderlich.

... Naturstein | Hartgestein

Obwohl Hartgesteine schnitt- und kratzfest sind, solltest du auf Stahlwolle und trockene Tücher verzichten, da sie Kratzer auf polierten Oberflächen hinterlassen können. Nutze stattdessen ein feuchtes, weiches Baumwoll- oder Mikrofasertuch.

Vermeide aggressive Säuren wie Essig-, Salz- oder Phosphorsäure sowie lösemittelhaltige Reiniger wie Benzin oder Aceton, da sie Silikonfugen und Oberfläche beschädigen können. Auch Scheuermittel und stark alkalische Reiniger sind ungeeignet. Für die tägliche Reinigung leichter Verschmutzungen genügt ein mildes Putzmittel.
Bei fettigen Verschmutzungen groben Schmutz zunächst vorsichtig abschaben und anschließend mit einem geeigneten Glasreiniger nachwischen. Bei eingezogenem Fett kann eine spezielle Ölentfernerpaste wirksam helfen.
Nutze bei Kalkablagerungen einen geeigneten aminosulfonsäurehaltige Reiniger, um diese effektiv zu entfernen.

Obwohl das Material hitzebeständig ist, sollte die Arbeitsfläche vor extremer Hitze geschützt werden. Stelle heiße Töpfe daher möglichst nicht direkt auf die Oberfläche, um Verfärbungen oder Spannungsrisse zu vermeiden.

Falls die Oberfläche nicht bereits imprägniert ist, kann eine Schutzbehandlung sinnvoll sein. Um die Langlebigkeit deiner Arbeitsplatte zu gewährleisten, sollte die Imprägnierung in regelmäßigen Abständen erneuert werden.

Da Hartgestein je nach Art und Verarbeitung unterschiedliche Reinigungs- und Pflegeanforderungen hat, empfehlen wir, sich für eine individuelle Beratung an deinen Steinplattenhändler zu wenden.

... Naturstein | Weichgestein

Weichgesteine sind empfindlicher als Hartgesteine und anfälliger für Kratzer, Säuren und Flecken. Verzichte daher auf Stahlwolle und trockene Tücher, da diese Kratzer auf polierten Oberflächen hinterlassen können. Nutze stattdessen ein feuchtes, weiches Baumwolltuch zur Reinigung.

Vermeide saure Reinigungsmittel wie Essig-, Salz- oder Phosphorsäure sowie lösemittelhaltige Reiniger wie Benzin oder Aceton, da sie Silikonfugen und Oberfläche beschädigen können. Auch Scheuermittel und alkalische Reiniger sind ungeeignet. Für die tägliche Reinigung leichter Verschmutzungen genügt ein mildes Putzmittel.
Bei fettigen Verschmutzungen groben Schmutz zunächst vorsichtig abschaben und anschließend mit einem Seifenreiniger und einem weichen Schwamm reinigen.
Kalkablagerungen lassen sich durch regelmäßiges Einwachsen mit speziellem geeigneten Steinwachs reduzieren.
Verschüttete Flüssigkeiten sollten sofort aufgewischt werden um Verfärbungen oder Schäden zu vermeiden.

Die Arbeitsfläche sollte vor extremer Hitze geschützt werden. Stelle heiße Töpfe daher möglichst nicht direkt auf die Oberfläche, um Verfärbungen oder Schäden zu vermeiden.

Falls die Oberfläche nicht bereits imprägniert ist, kann eine Schutzbehandlung sinnvoll sein. Um die Langlebigkeit deiner Arbeitsplatte zu gewährleisten, sollte die Imprägnierung in regelmäßigen Abständen erneuert werden.

Da Weichgestein je nach Art und Verarbeitung unterschiedliche Reinigungs- und Pflegeanforderungen hat, empfehlen wir, sich für eine individuelle Beratung an deinen Steinplattenhändler zu wenden.

... Gebranntes Steingemisch | Feinsteinzeug

Obwohl Feinsteinzeug schnitt- und kratzfest ist, solltest du auf Stahlwolle und trockene Tücher verzichten, da sie Kratzer auf Oberflächen hinterlassen können. Nutze stattdessen ein feuchtes, weiches Baumwoll- oder Mikrofasertuch.

Verwenden Sie für die Reinigung gängige Haushaltsreiniger, die keine Tenside enthalten, da diese die Oberfläche beschädigen können. Kalkflecken lassen sich am effektivsten mit Essigreiniger entfernen. Achten Sie darauf, die Oberfläche anschließend gründlich abzutrocknen, um Wasserflecken zu vermeiden.

Feinsteinzeug ist widerstandsfähig gegenüber chemischen und anorganischen Reinigungsmitteln. Dennoch empfehlen wir, zunächst einen milden Reiniger zu verwenden, um angrenzende, nicht-resistente Materialien zu schonen.

Da Feinsteinzeug geschlossenporig ist, haben Pflegemittel oder Pflegeöle keinen Effekt.

1.4 Garantie

Die ROC Lifestyle GmbH gewährt für alle Produkte der Marke VIVANDIO eine Garantie, die ab dem Kaufdatum für eine bestimmte Dauer gilt und Material- sowie Verarbeitungsfehler abdeckt. Detaillierte Informationen zu den Garantiezeiten für verschiedene Bauteile finden Sie auf unserer Website unter:

WWW.VIVANDIO.COM/GARANTIEBEDINGUNGEN

2 BEVOR ES LOSGEHT

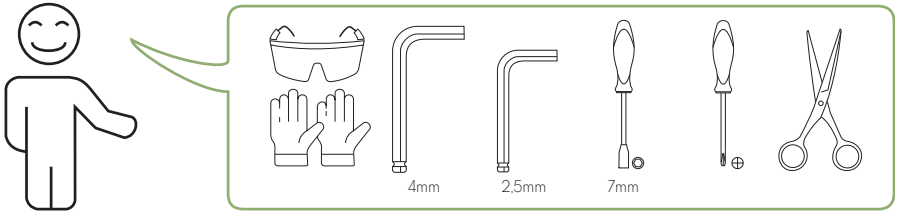

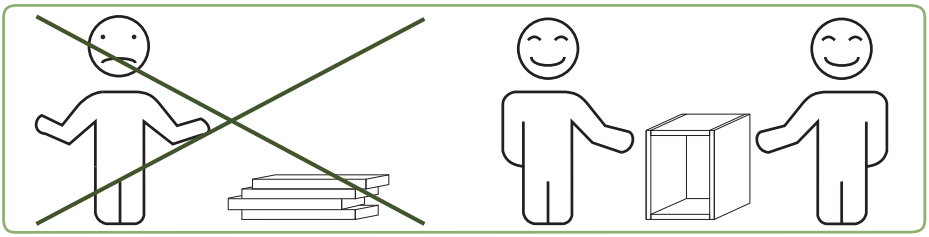

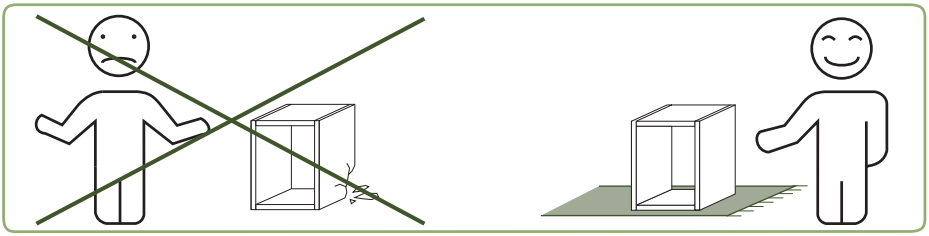

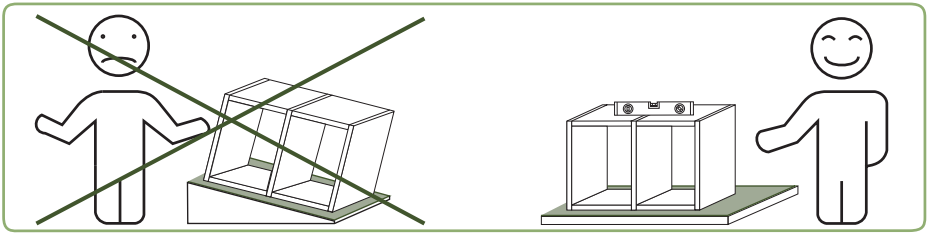

3 ABWEICHENDE BAUTEILE

Wir freuen uns, dir mitzuteilen, dass wir kontinuierlich an der Verbesserung unserer Produkte und Anleitungen arbeiten. Dank deines wertvollen Feedbacks entwickeln wir diese ständig weiter, um dir die bestmögliche Qualität und Funktionalität zu bieten.

Aus diesem Grund gibt es verschiedene Varianten der Bauteile für den Boden, die Querträger und die Seitenwände. Keine Sorge, alle Teile sind voll kompatibel und gewährleisten, dass dein Vorhaben wie geplant umgesetzt werden kann.

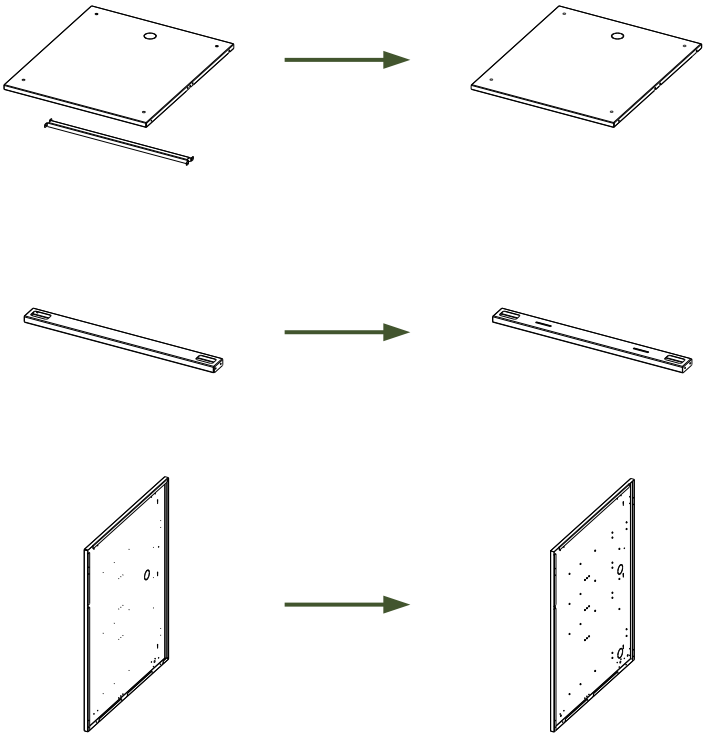

Wir freuen uns über dein Feedback zu unseren Produkten, Anleitungen und Planungshilfen! Teile uns deine Erfahrungen gerne mit unter.

WWW.VIVANDIO.COM/KONTAKT

II. STEP BY STEP

1 STEP BY STEP

1 Vorbereiten

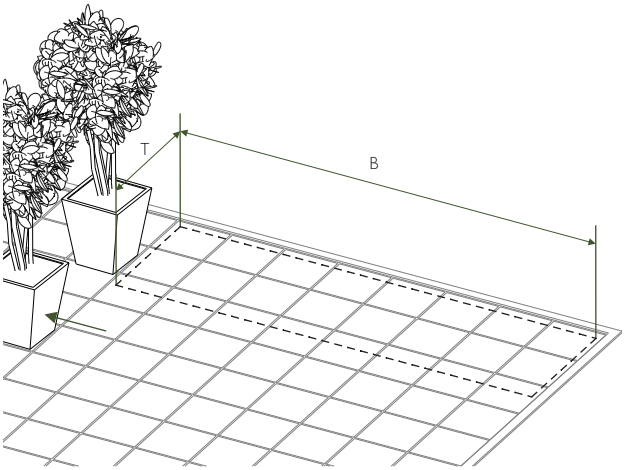

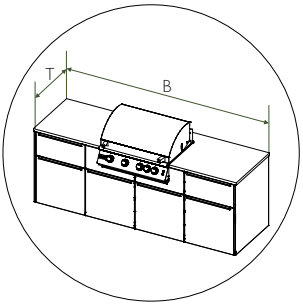

Bereite den gewünschten Standort für die Außenküche vor. Stelle sicher, dass genügend Platz vorhanden ist und entferne alle störenden Hindernisse.

So erleichterst du dir den Aufbau und behältst alle Teile im Blick.

2 Aufbauen Korpus

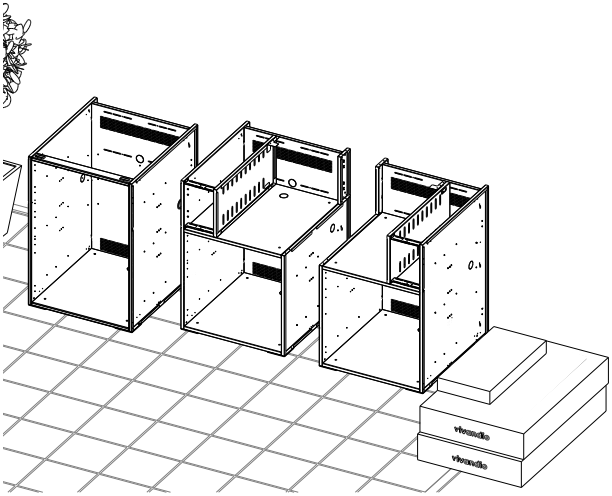

MT-AL-EA1-062

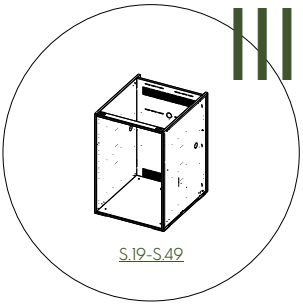

S.19-S.49

Beginne die Montage mit dem Aufbau der Korpusse.

Such dir die entsprechenden Verpackungseinheiten und Montagekits heraus. Baue die Korpusse nacheinander auf, um den Überblick zu behalten und Verwechslungen zu vermeiden.
Alle erforderlichen Informationen zu den Korpussen findest du im III Kapitel.

1 STEP BY STEP

3 Verbinden

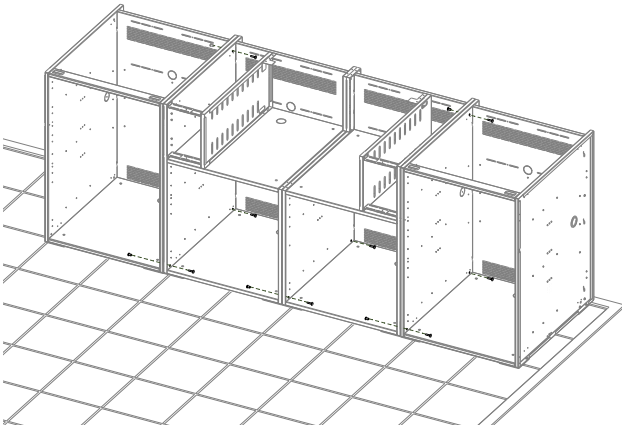

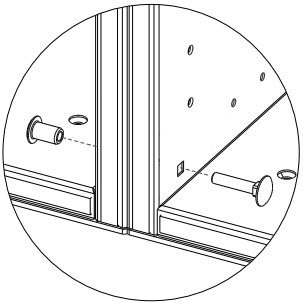

Verbinde die Module, indem du die Vierkantschlossschrauben durch eine der dafür vorgesehenen Bohrungen in den Seitenwänden steckst und mit der Hülsenmutter befestigst.

Für jede Verbindung benötigst du vier Vierkantschlossschrauben und vier Hülsenmuttern.

4 Ausrichten

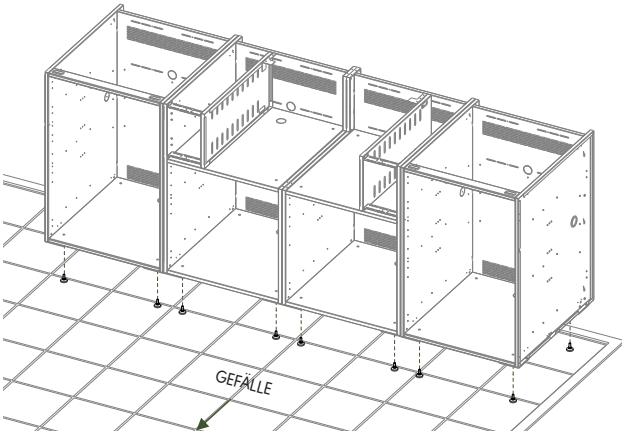

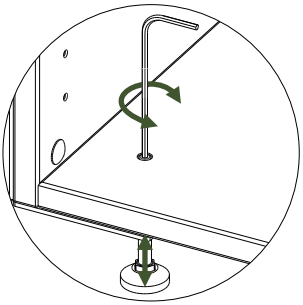

Richte anschließend die Außenküche aus, indem du die Nivellierfüße durch die Löcher im Boden auf die gewünschte Höhe schraubst.

Da die Nivellierfüße nur geringe Unebenheiten ausgleichen können, muss die Außenküche parallel zum Gefälle positioniert werden.

MT-AL-EA1-062

1 STEP BY STEP

5 Aufbauen Türen

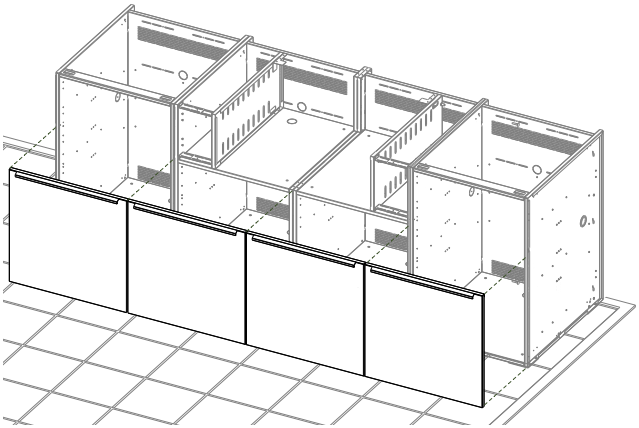

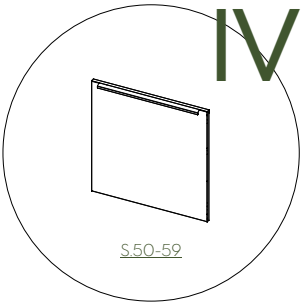

S.50-59

Nun folgt der Aufbau der Türen.

Such dir die entsprechenden Verpackungseinheiten und Montagekits heraus. Baue die Türen nacheinander auf, um den Überblick zu behalten und Verwechslungen zu vermeiden.
Alle erforderlichen Informationen zu den Türen findest du im IV Kapitel.

6 Aufbauen Schubladen

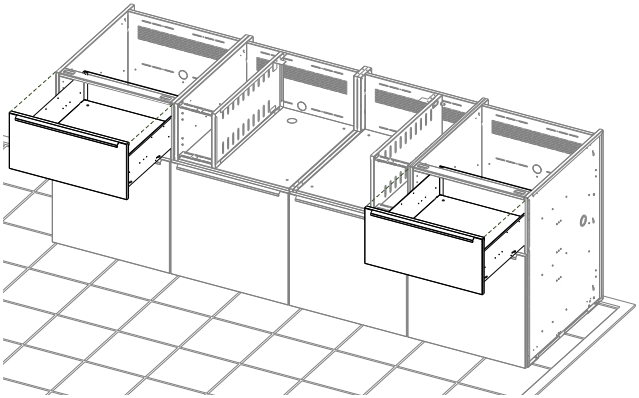

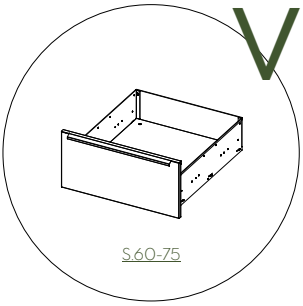

S.60-75

Anschließend folgt der Aufbau der Schubladen.

Such dir die entsprechenden Verpackungseinheiten und Montagekits heraus. Baue die Schubladen nacheinander auf, um den Überblick zu behalten und Verwechslungen zu vermeiden.
Alle erforderlichen Informationen zu den Schubladen findest du im V Kapitel.

1 STEP BY STEP

7 Aufbauen Blenden

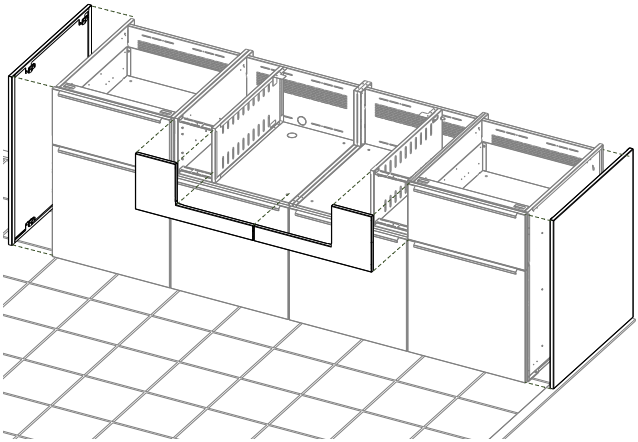

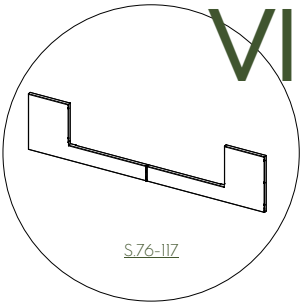

S.76-117

Nun folgt der Aufbau der Blenden.

Such dir die entsprechenden Verpackungseinheiten und Montagekits heraus. Baue die Blenden nacheinander auf, um den Überblick zu behalten und Verwechslungen zu vermeiden.
Alle erforderlichen Informationen zu den Blenden findest du im VI Kapitel.

8 Aufbau Arbeitsplatte

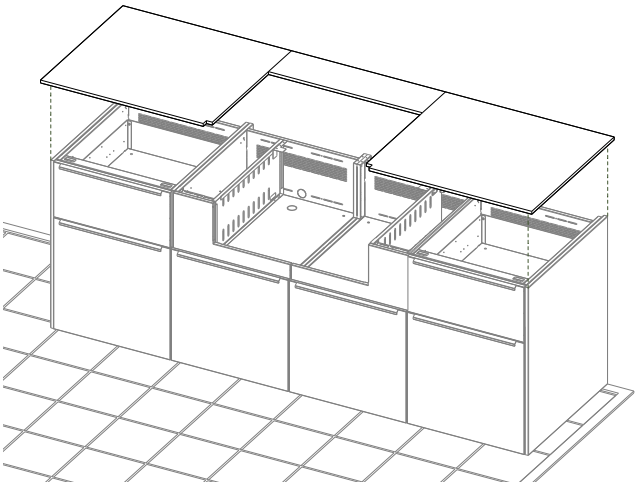

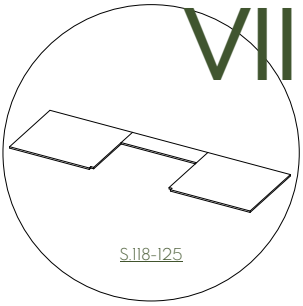

S.118-125

Nun folgt der Aufbau der Arbeitsplatte.

Such dir die entsprechenden Verpackungseinheiten und Montagekits heraus. Alle erforderlichen Informationen zu den Arbeitsplatten findest du im VII Kapitel.

1 STEP BY STEP

9 Installationslöcher

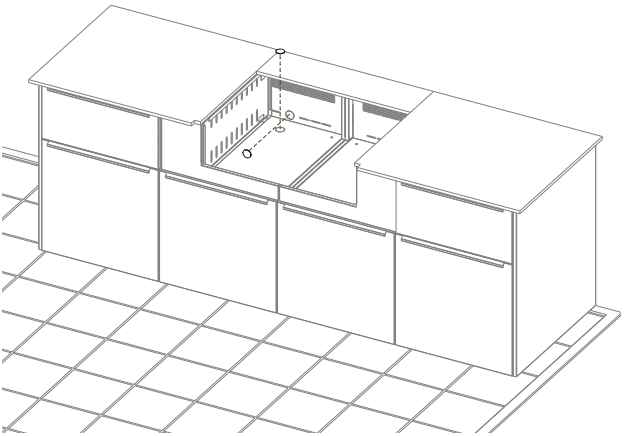

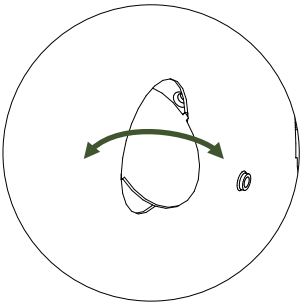

Um deine Geräte vernünftig anzuschließen, kannst du die Perforation aus den Installationslöchern brechen.

Setzte anschließend die Gummitülle in das Loch, um die Leitungen vor Beschädigungen zu schützen.

Trage hierbei Schutzhandschuhe!

10 Anschließen

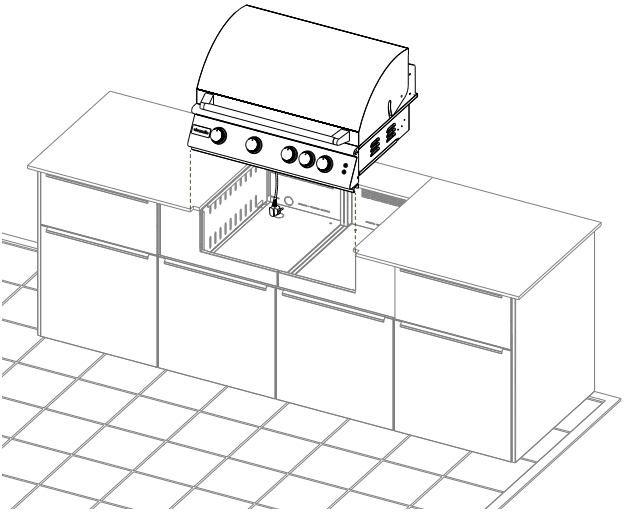

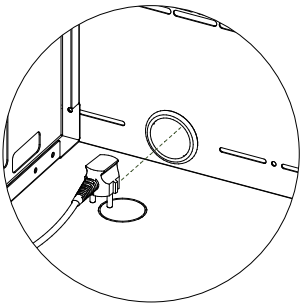

Zum Schluss kannst du die Einbaugeräte installieren.

Die passenden Montageanleitungen für alle vivandio-Einbaugeräte findest du in unserem Downloadbereich.

Dort erhältst du alle wichtigen Informationen wie Ausschnittmaße, technische Zeichnungen sowie Hinweise zur Installation und zum Aufbau.

WWW.VIVANDIO.COM/DOWNLOADS

III. KORPUS

1 KORPUS STANDARD

Korpus

1.1 Verpackungseinheiten

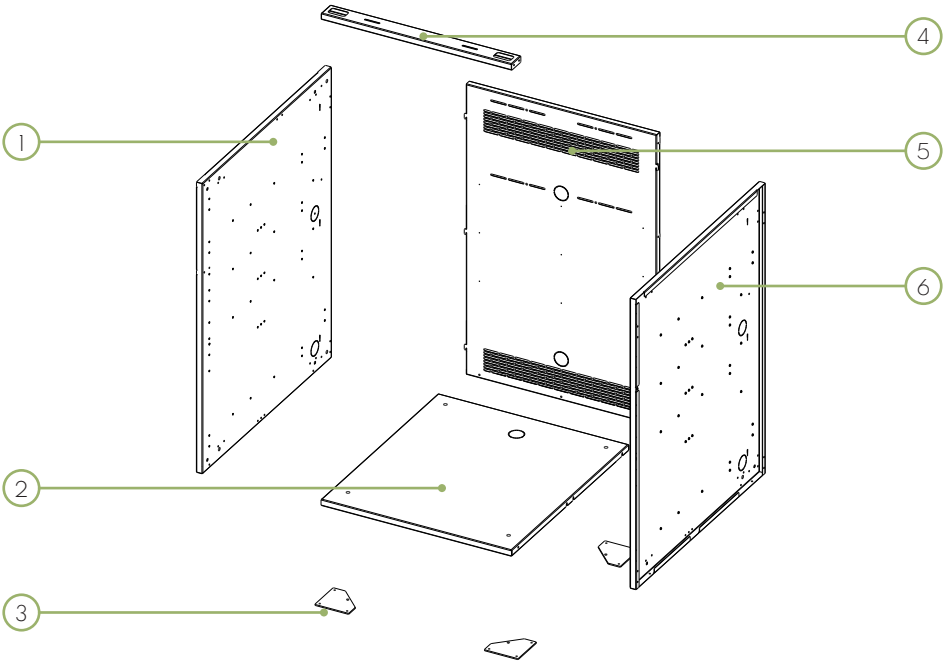

Hiefür benötigst du folgende Verpackungseinheiten:
EP1-K.B

	Bezeichnung	Teil-Nr.	Anzahl
1	Korpus Seitenwand links	EA1-K-SL	1x
2	Korpus Boden /Zwischenboden verstärkt	EA1-K-BP	1x
3	Korpus Fußplatte	EA1-K-FN	4x
4	Korpus Querträger	EA1-K-QN	1x
5	Korpus Rückwand	EA1-K-RP	1x
6	Korpus Seitenwand rechts	EA1-K-SR	1x

Manchmal bleiben ein paar Bauteile übrig – keine Sorge, das ist kein Versehen!
Das liegt an der vielseitigen modularen Konfektionierung.

1 KORPUS STANDARD

Korpus

1.2 Montagekits

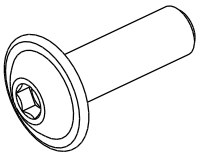

32

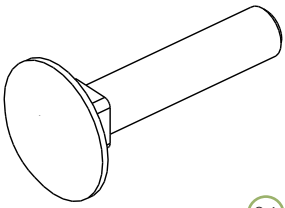

36

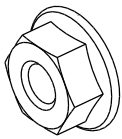

37

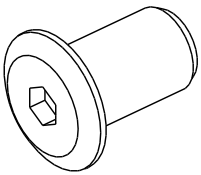

38

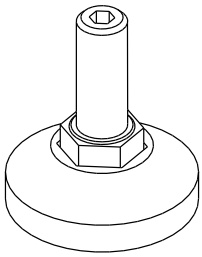

41

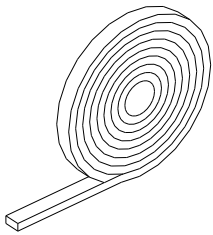

42

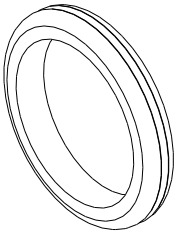

43

Hiefür benötigst du folgende Montagekits:
EP1-M.KB

	Bezeichnung	Teil-Nr.	Anzahl
32	Linsenkopf mit Bund M4x16mm Inbus	VI-ZL-SLM416IZ	37x
36	Vierkantschlossschraube M6x30mm	VI-ZL-SVM630VZ	4x
37	Sperrzahnmutter M4	VI-ZL-MM4SKZ	35x
38	Hülsenmutter M6x15mm Inbus	VI-ZL-MM615HLIZ	4x
41	Verstellschraube M8 mit Kunststoffuß	VI-ZL-SNM8201	4x
42	Dichtband 10mmx2mmx3,5m	VI-ZL-ZD35102	1x
43	Gummitülle 40mm/42mm	VI-ZL-ZT402	1x

Manchmal bleiben ein paar Bauteile übrig – keine Sorge, das ist kein Versehen!
Das liegt an der vielseitigen modularen Konfektionierung.

1 KORPUS STANDARD

1.3 Montage

1

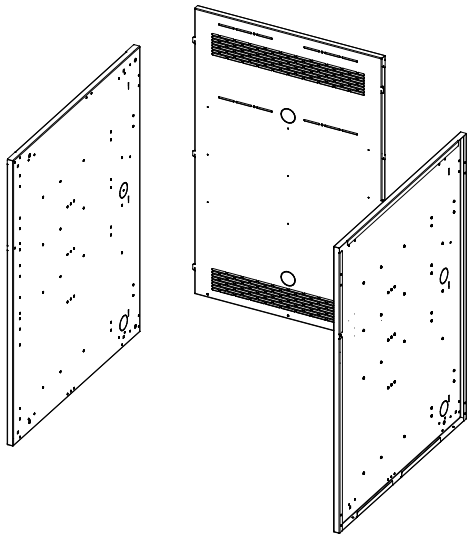

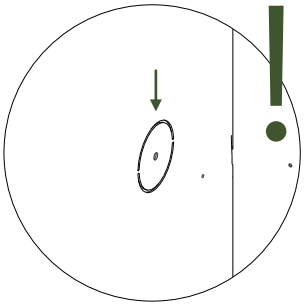

Starte die Montage, indem du dir die folgenden Teile raus suchst:

Seitenwand links
Seitenwand rechts
Rückwand

Alle linken Seitenwände sind mit einer zentralen Bohrung im Installationsloch gekennzeichnet.

2

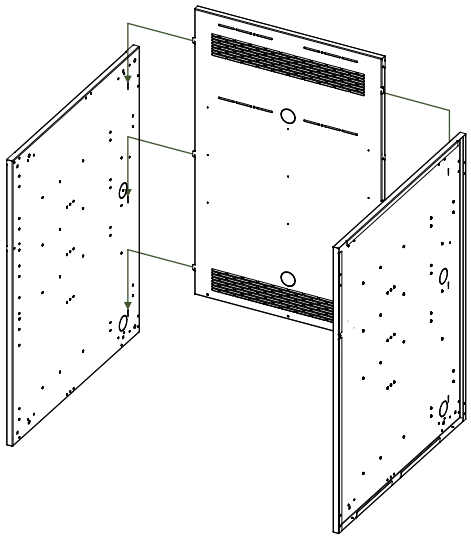

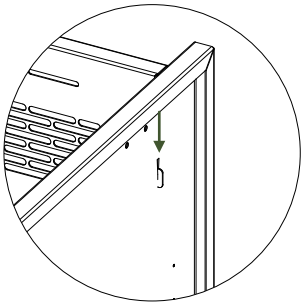

Setze die Haken der Rückwand von oben in die vorgesehenen Schlitze der Seitenwände ein und schiebe sie nach unten.

Verbinde die Seitenwände nacheinander mit der Rückwand, so fällt dir die Montage leichter.

MT-AL-EA1-062

1 KORPUS STANDARD

1.3 Montage

3



6x Nr32



6x Nr37

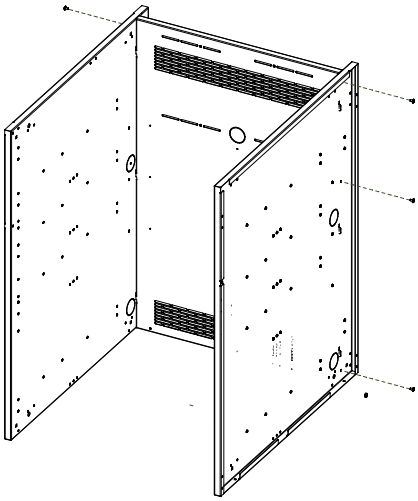

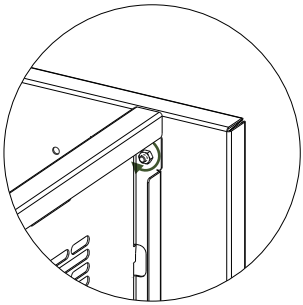

Verschraube nun mit den Linsenkopfschrauben und den Sperrzahnmuttern die Seitenwände mit der Rückwand.

4



11x Nr32



11x Nr37

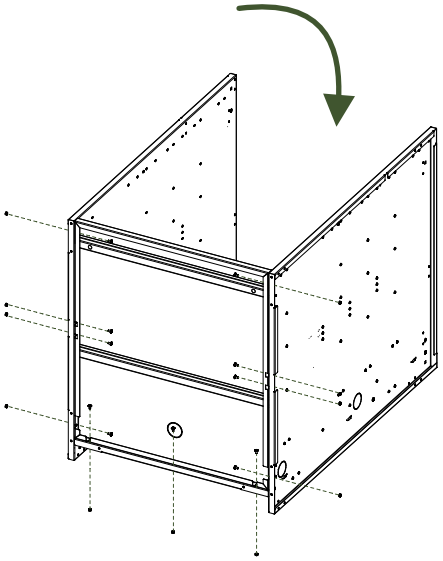

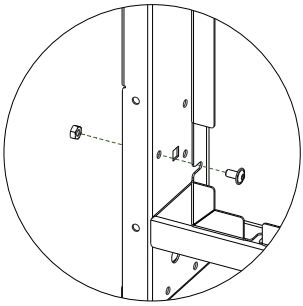

Kippe den Korpus vorsichtig auf die Rückseite. Befestige als Erstes die Bodenverstärkung mit den Linsenkopfschrauben und Sperrzahnmuttern an den Seitenwänden. Zieh die Schrauben noch nicht ganz fest.
Setze anschließend den Boden auf die Bodenverstärkung und befestige diesen an den Seitenwänden und der Rückwand. Ziehe nun alle Schrauben handfest an.

1 KORPUS STANDARD

1.3 Montage

5



16x Nr32



16x Nr37



4x Nr41

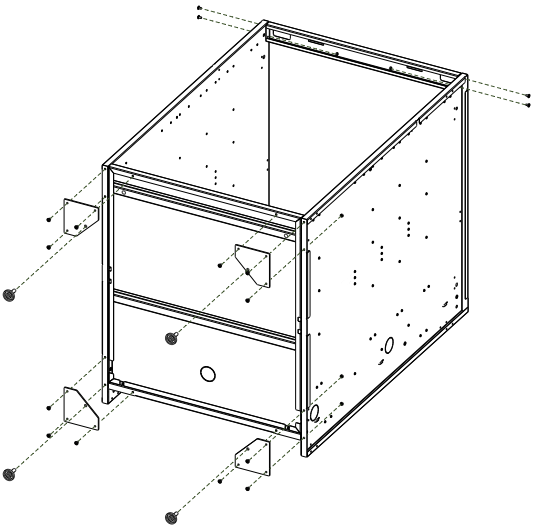

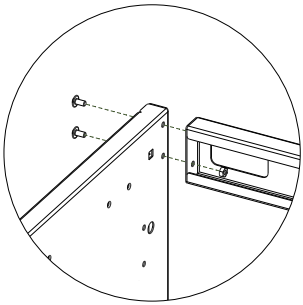

Befestige den Querträger nun mit den Linsenkopfschrauben und Sperrzahnmuttern zwischen den Seitenwänden. Achte darauf, dass der Querträger bündig zu den Seitenwänden ist.
Montiere die vier Fußplatten mit den Linsenkopfschrauben und Sperrzahnmuttern an dem Korpus. Schraube die Verstellschrauben anschließend in das Gewinde der Fußplatte.

6



1x Nr42

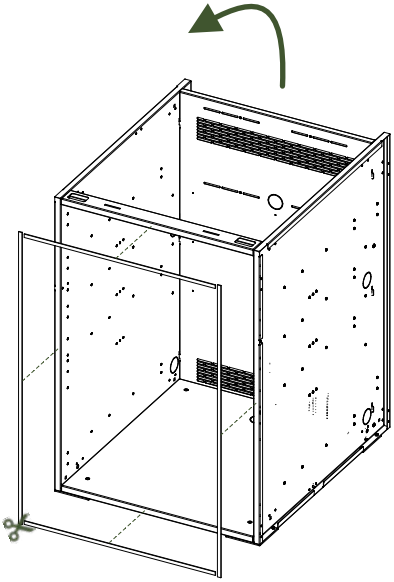

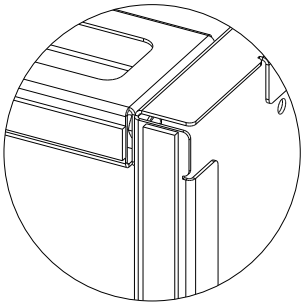

Stelle den Korpus wieder aufrecht hin. Schneide das Dichtungsband mit einer Schere auf die gewünschte Länge zu und klebe es anschließend auf die dafür vorgesehenen Flächen des Korpus. Beachte dabei, dass je nach Konfiguration die Position des Dichtungsbands variieren kann.
Achte darauf, dass der Korpus anschließend nicht mehr so viel verschoben wird. Durch die Arbeits-platte bekommt der Korpus später die gewünschte Quersteifigkeit.

2 KORPUS KÜHLSCHRANK

Korpus

2.1 Verpackungseinheiten

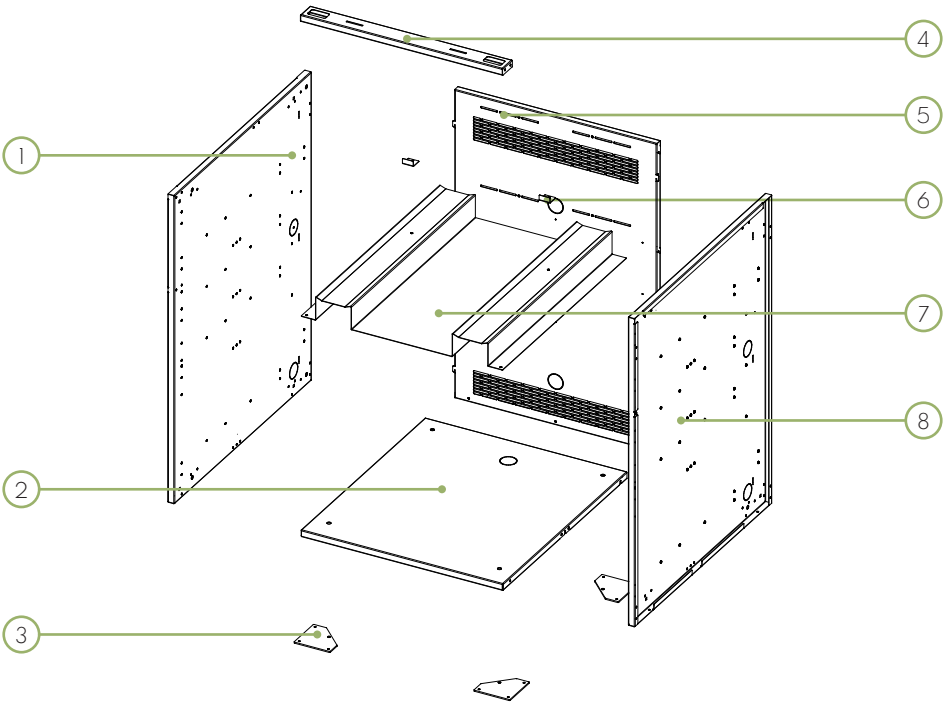

Hiefür benötigst du folgende Verpackungseinheiten:
EP1-K.B + EP1-K.uFS

	Bezeichnung	Teil-Nr.	Anzahl
1	Korpus Seitenwand links	EA1-K-SL	1x
2	Korpus Boden /Zwischenboden verstärkt	EA1-K-BP	1x
3	Korpus Fußplatte	EA1-K-FN	4x
4	Korpus Querträger	EA1-K-QN	1x
5	Korpus Rückwand	EA1-K-RP	1x
6	Korpus Kühlschrank Stopper Winkel	EA1-K-WKS	2x
7	Korpus Kühlschrank Einbaukit	EA1-K-VKS	1x
8	Korpus Seitenwand rechts	EA1-K-SR	1x

Manchmal bleiben ein paar Bauteile übrig – keine Sorge, das ist kein Versehen!
Das liegt an der vielseitigen modularen Konfektionierung.

2 KORPUS KÜHLSCHRANK

Korpus

2.2 Montagekits

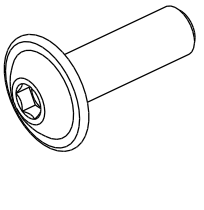

32

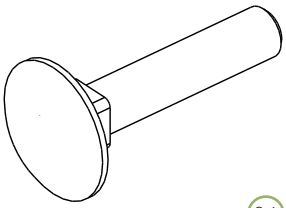

36

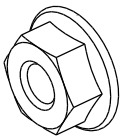

37

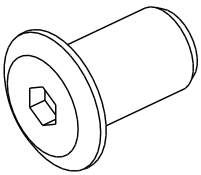

38

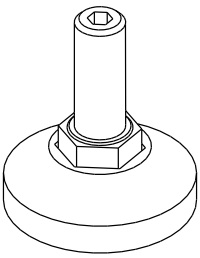

41

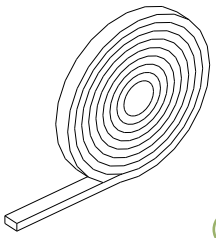

42

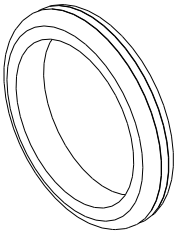

43

Hiefür benötigst du folgende Montagekits:
EP1-M.KB

	Bezeichnung	Teil-Nr.	Anzahl
32	Linsenkopf mit Bund M4x16mm Inbus	VI-ZL-SLM416IZ	37x
36	Vierkantschlossschraube M6x30mm	VI-ZL-SVM630VZ	4x
37	Sperrzahnmutter M4	VI-ZL-MM4SKZ	35x
38	Hülsenmutter M6x15mm Inbus	VI-ZL-MM615HLIZ	4x
41	Verstellschraube M8 mit Kunststoffuß	VI-ZL-SNM8201	4x
42	Dichtband 10mmx2mmx3,5m	VI-ZL-ZD35102	1x
43	Gummitülle 40mm/42mm	VI-ZL-ZT402	1x

Manchmal bleiben ein paar Bauteile übrig – keine Sorge, das ist kein Versehen!
Das liegt an der vielseitigen modularen Konfektionierung.

2 KORPUS KÜHLSCHRANK

2.3 Montage

1

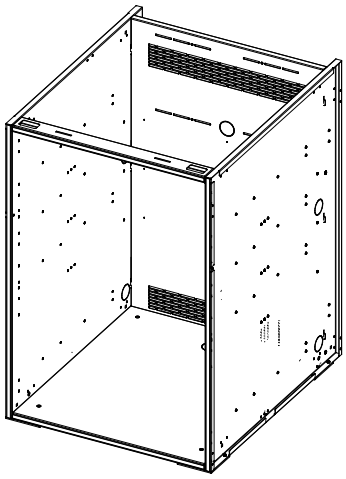



Schau dir als Erstes die Montageanleitung für den Korpus Standard an und führe die Montageschritte 1 bis 6 aus.

2



2x Nr32

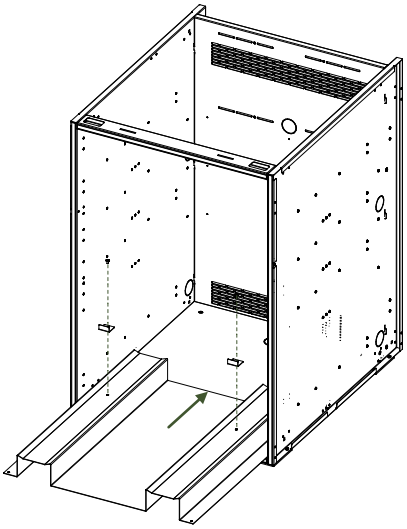

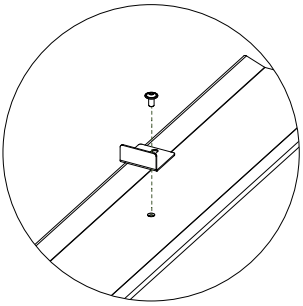

Such dir anschließend die folgenden Teile heraus:

Kühlschrank Stopper Winkel
Kühlschrank Einbaukit

Befestige die Stopper Winkel mit den Linsenkopfschrauben am Kühlschrank Einbaukit. Schiebe anschließend das Einbaukit vorsichtig in den Korpus

3 KORPUS KAMADO

Korpus

3.1 Verpackungseinheiten

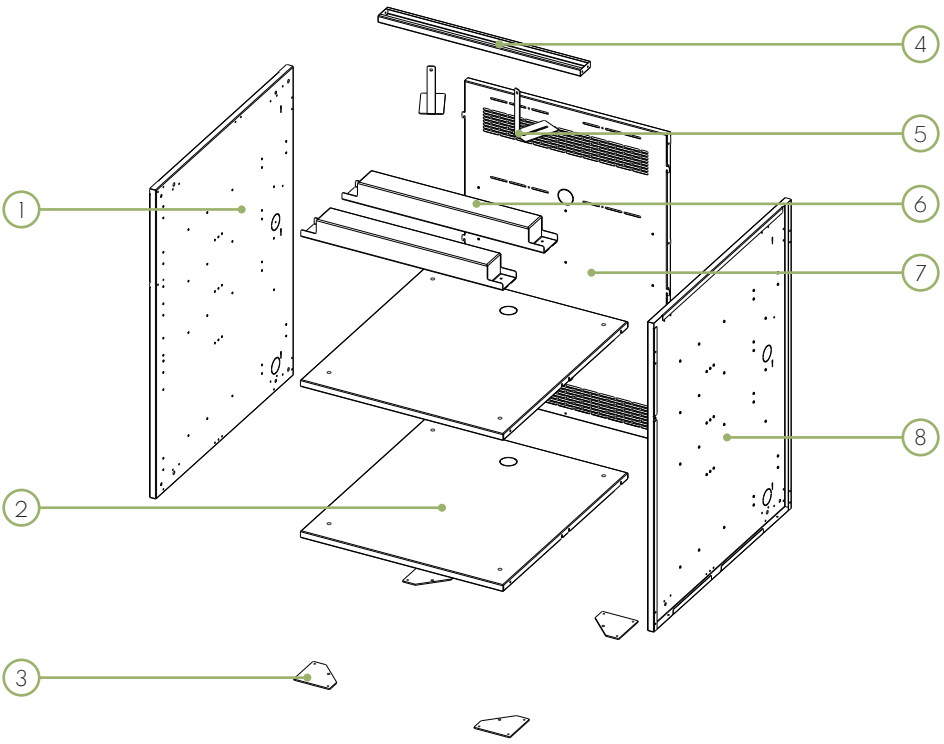

Hiefür benötigst du folgende Verpackungseinheiten:
EP1-K.B + EP1-K.uK + EP1-Z.ZB

	Bezeichnung	Teil-Nr.	Anzahl
1	Korpus Seitenwand links	EA1-K-SL	1x
2	Korpus Boden /Zwischenboden verstärkt	EA1-K-BP	2x
3	Korpus Fußplatte	EA1-K-FN	4x
4	Korpus Querträger	EA1-K-QN	1x
5	Kamado Upgrade Haltewinkel 136mm	EA1-K-KUW-136	2x
6	Kamado Upgrade Unterbauträger 6cm	EA1-K-KUT-60	2x
7	Korpus Rückwand	EA1-K-RP	1x
9	Korpus Seitenwand rechts	EA1-K-SR	1x

Manchmal bleiben ein paar Bauteile übrig – keine Sorge, das ist kein Versehen!
Das liegt an der vielseitigen modularen Konfektionierung.

3 KORPUS KAMADO

Korpus

3.2 Montagekits

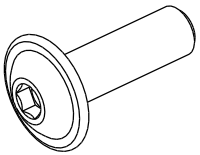

32

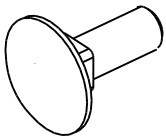

35

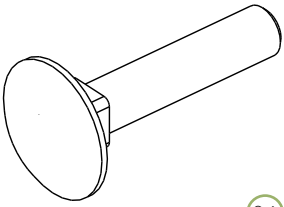

36

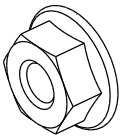

37

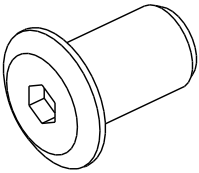

38

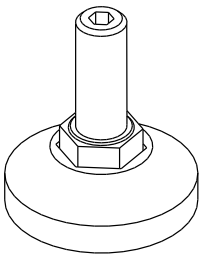

41

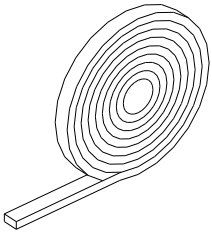

42

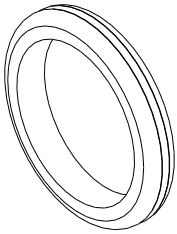

43

Hiefür benötigst du folgende Montagekits:
EP1-M.KB + EP1-M.uKZB

	Bezeichnung	Teil-Nr.	Anzahl
32	Linsenkopf mit Bund M4x16mm Inbus	VI-ZL-SLM416IZ	50x
35	Vierkantschlossschraube M4x10mm	VI-ZL-SVM410VE	2x
36	Vierkantschlossschraube M6x30mm	VI-ZL-SVM630VZ	4x
37	Sperrzahnmutter M4	VI-ZL-MM4SKZ	37x
38	Hülsenmutter M6x15mm Inbus	VI-ZL-MM615HLIZ	4x
41	Verstellschraube M8 mit Kunststofffuß	VI-ZL-SNM8201	4x
42	Dichtband 10mmx2mmx3,5m	VI-ZL-ZD35102	1x
43	Gummitülle 40mm/42mm	VI-ZL-ZT402	1x

Manchmal bleiben ein paar Bauteile übrig – keine Sorge, das ist kein Versehen!
Das liegt an der vielseitigen modularen Konfektionierung.

3 KORPUS KAMADO

3.3 Montage

1

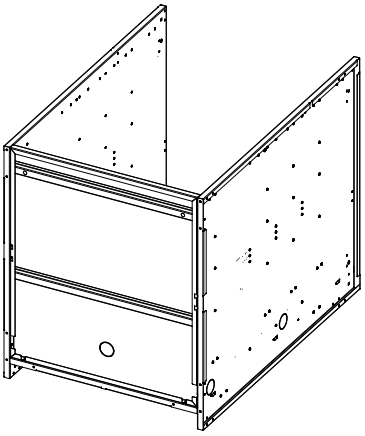



Schau dir als erstes die Montageanleitung für den Korpus Standard an und führe die Montageschritte 1 bis 4 aus.

2


16x Nr32


16x Nr37


4x Nr41

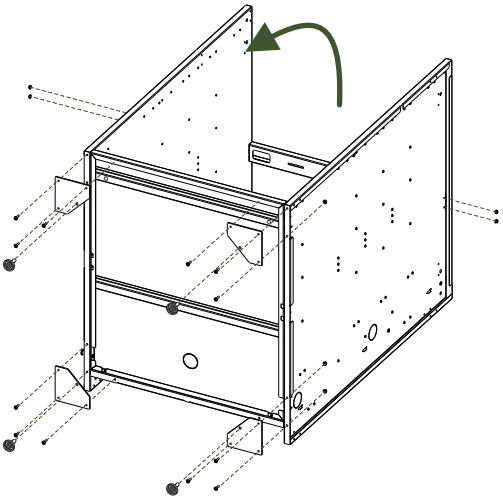

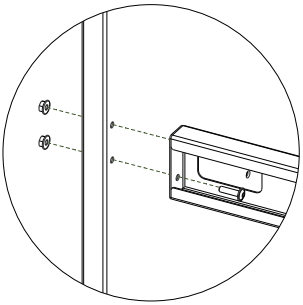

Befestige den Querträger mit den Linsenkopfschrauben und Sperr-zahnmuttern zwischen den Seiten-wänden. Achte darauf, dass die offene Seite des Querträgers oben ist.

Montiere die vier Fußplatten mit den Linsenkopfschrauben und Sperrzahnmuttern an dem Korpus. Schraube die Verstellschrauben anschließend in das Gewinde der Fußplatte.

3 KORPUS KAMADO

3.3 Montage

3



8x Nr32

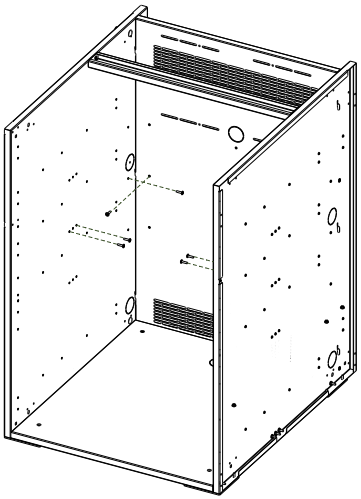

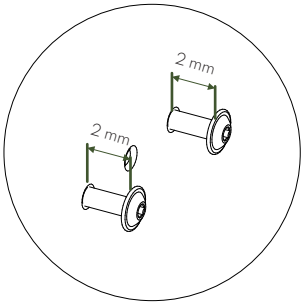

Schraube die Linsenkopfschrauben in die Seitenwände und die Rückwand des Korpus.

Ziehe die Schrauben nicht vollständig an, da der Abstand später notwendig ist, um den Zwischenboden einzubauen.

4



5x Nr32

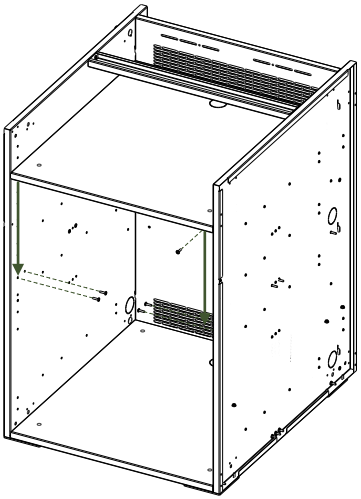

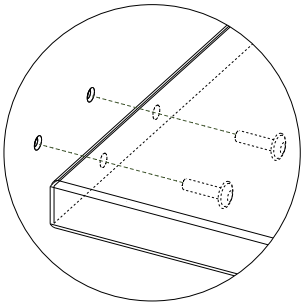

Schieb nun den Boden von oben auf die bereits montierten Linsenkopfschrauben.

Schraube anschließend die restlichen Linsenkopfschrauben in die Seitenwände und die Rückwand des Korpus.

Zieh schließlich alle Linsenkopfschrauben handfest an.

3 KORPUS KAMADO

3.3 Montage

5

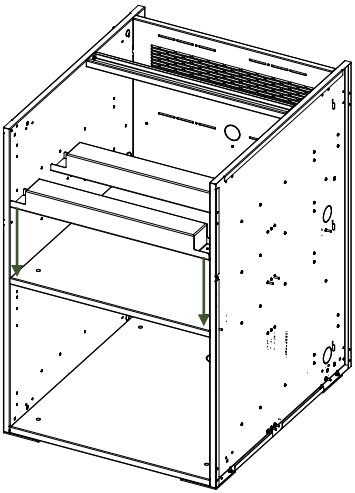

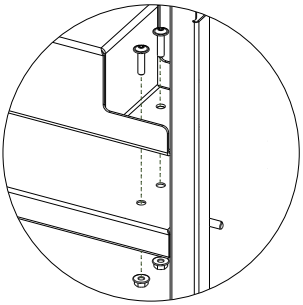

Setze die Unterbauträger passend auf den Zwischenboden.

Falls gewünscht, kannst du die Träger gegen Verrutschen sichern. Bohre dafür Löcher in den Zwischenboden an den gewünschten Positionen und verschraube die Träger anschließend mit dem Boden.

6



2x Nr35



2x Nr37



1x Nr42

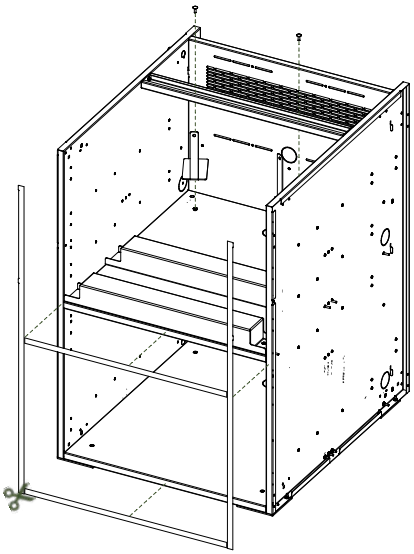

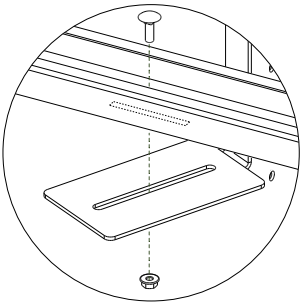

Befestige die Kamado Winkel mit den Schlossschrauben und Sperrzahn-muttern am Querträger. Achte darauf, dass der Vierkant der Schlossschraube korrekt im vorgesehenen Schlitz sitzt. Ziehe die Sperrzahnmuttern noch nicht vollständig fest, um Probleme beim Einsetzen des Kamados zu vermeiden. Schneide das Dichtungsband mit einer Schere auf die gewünschte Länge zu und klebe es auf die dafür vorgesehenen Flächen des Korpus. Beachte, dass die Position des Dichtungsbands je nach Konfiguration variieren kann.

MT-AL-EA1-062

4 KORPUS SLIDE-IN

Korpus

4.1 Verpackungseinheiten

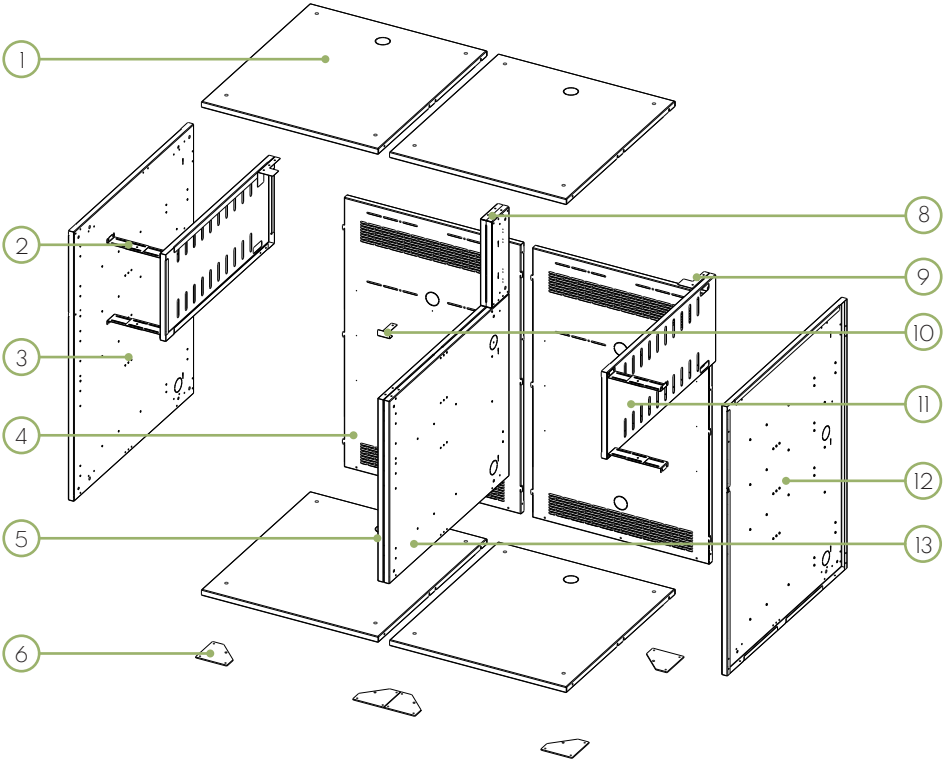

Hiefür benötigst du folgende Verpackungseinheiten:
EP1-K.B + EP1-K.uSI + 3x EP1-Z.ZB

	Bezeichnung	Teil-Nr.	Anzahl
1	Korpus Boden /Zwischenboden verstärkt	EA1-K-BP	4x
2	Korpus Querträger Teleskop klein	EA1-K-QG	8x
3	Korpus Seitenwand links	EA1-K-SL	1x
4	Korpus Rückwand	EA1-K-RP	2x
5	Korpus Seitenwand Kurz rechts	EA1-K-SGR	1x
6	Korpus Fußplatte	EA1-K-FN	8x
7	Korpus Querträger	EA1-K-QN	1x
8	Korpus Seitenwand Verlängerung	EA1-K-VG	2x
9	Winkel Arbeitsplatte	EA1-K-WA	2x
10	Korpus Anschagwinkel Grillblende	EA1-K-WGS	1x
11	Korpus Tiefenträger	EA1-K-TG	2x
12	Korpus Seitenwand rechts	EA1-K-SR	1x
13	Korpus Seitenwand Kurz rechts	EA1-K-SGR	1x

Manchmal bleiben ein paar Bauteile übrig – keine Sorge, das ist kein Versehen!
Das liegt an der vielseitigen modularen Konfektionierung.

4 KORPUS SLIDE-IN

Korpus

4.2 Montagekits

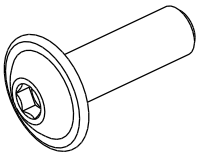

32

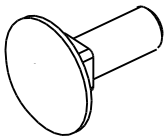

35

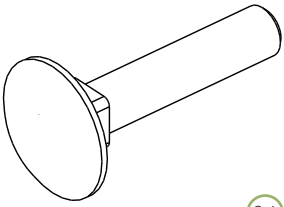

36

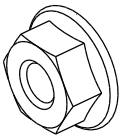

37

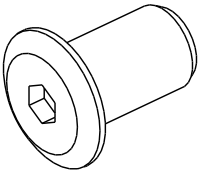

38

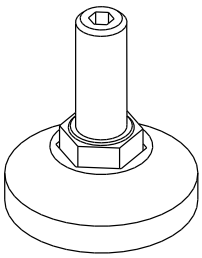

41

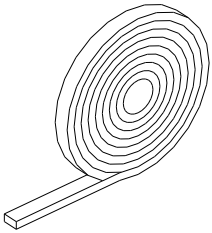

42

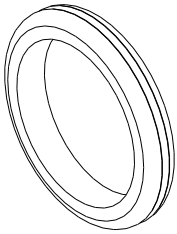

43

Hiefür benötigst du folgende Montagekits:
EP1-M.KB + EP1-M.uKG + 3x EP1-M.uKZB

	Bezeichnung	Teil-Nr.	Anzahl
32	Linsenkopf mit Bund M4x16mm Inbus	VI-ZL-SLM416IZ	128x
35	Vierkantschlossschraube M4x10mm	VI-ZL-SVM410VE	6x
36	Vierkantschlossschraube M6x30mm	VI-ZL-SVM630VZ	6x
37	Sperrzahnmutter M4	VI-ZL-MM4SKZ	102x
38	Hülsenmutter M6x15mm Inbus	VI-ZL-MM615HLIZ	6x
41	Verstellschraube M8 mit Kunststofffuß	VI-ZL-SNM8201	8x
42	Dichtband 10mmx2mmx3,5m	VI-ZL-ZD35102	2x
43	Gummitülle 40mm/42mm	VI-ZL-ZT402	3x

Manchmal bleiben ein paar Bauteile übrig – keine Sorge, das ist kein Versehen!
Das liegt an der vielseitigen modularen Konfektionierung.

4 KORPUS SLIDE-IN

4.3 Montage

1



2x Nr32



2x Nr37

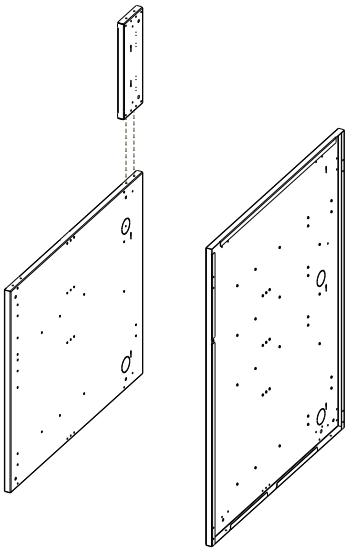

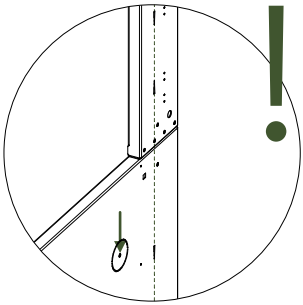

Befestige die Verlängerung der Korpuswand mit den Linsenkopf-schrauben und den Sperrzahn-muttern an der kurzen Seitenwand.

Achte darauf, dass die Schlitze des Stecksystems vertikal fluchten.

Alle linken Seitenwände sind durch eine zentrale Bohrung im Installationsloch gekennzeichnet.

2

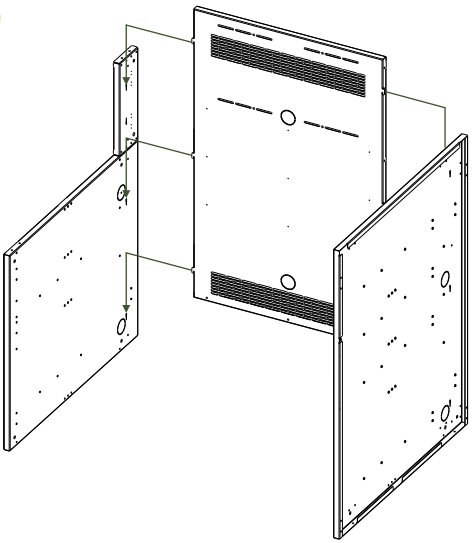

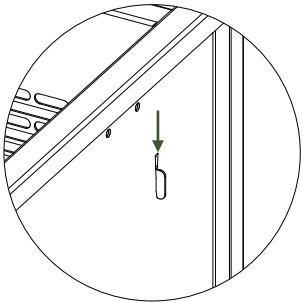

Setze die Haken der Rückwand von oben in die dafür vorgesehenen Schlitze der Seitenwände ein und schiebe sie nach unten.

Verbinde die Seitenwände nacheinander mit der Rückwand, um die Montage zu erleichtern.

4 KORPUS SLIDE-IN

4.3 Montage

3



6x Nr32



6x Nr37

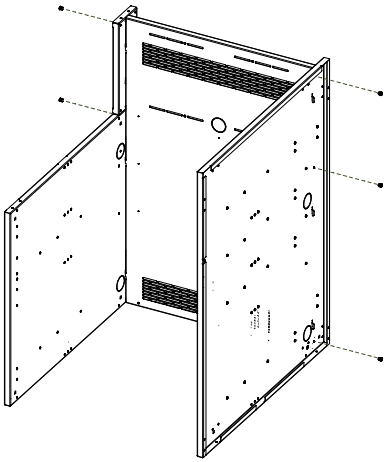

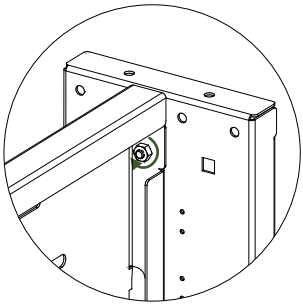

Verschraube die Seitenwände mit Linsenkopfschrauben und Sperr-zahnmuttern an der Rückwand.

4



8x Nr32

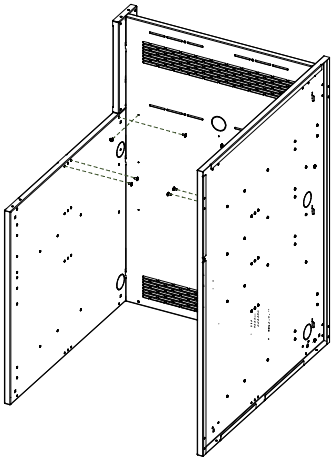

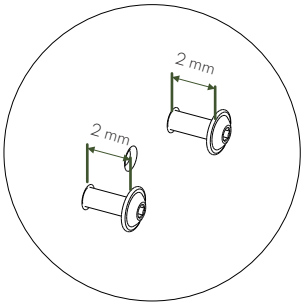

Schraube die Linsenkopfschrauben in die Seitenwände und die Rückwand des Korpus.

Ziehe die Schrauben nicht vollständig an, da der Abstand später notwendig ist, um den Zwischenboden einzusetzen.

4 KORPUS SLIDE-IN

4.3 Montage

5



5x Nr32

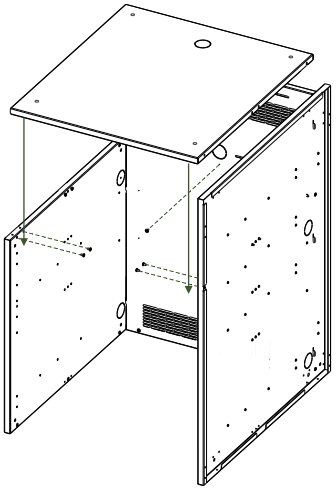

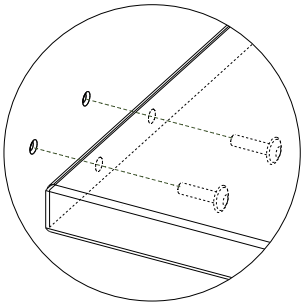

Schieb nun den Boden von oben auf die bereits montierten Linsenkopfschrauben.

Schraube anschließend die restlichen Linsenkopfschrauben in die Seitenwände und die Rückwand des Korpus.

Zieh schließlich alle Linsenkopfschrauben handfest an.

6



11x Nr32



11x Nr32

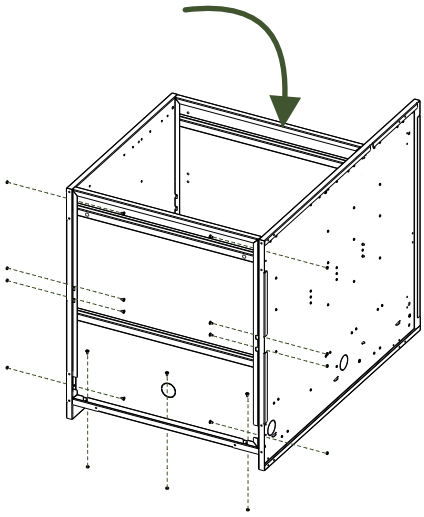

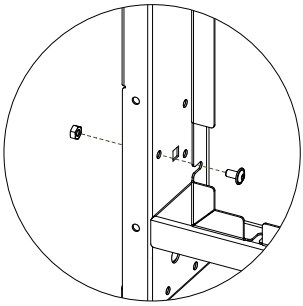

Kippe den Korpus vorsichtig auf die Rückseite. Befestige zuerst die Bodenverstärkung mit Linsenkopf-schrauben und Sperrzahnmuttern an den Seitenwänden und der Rückwand, ziehe die Schrauben aber noch nicht ganz fest.

Setze anschließend den Boden auf die Bodenverstärkung und verschraube diesen ebenfalls.

Ziehe nun alle Schrauben handfest an.

4 KORPUS SLIDE-IN

4.3 Montage

7


12x Nr32


12x Nr37


4x Nr41

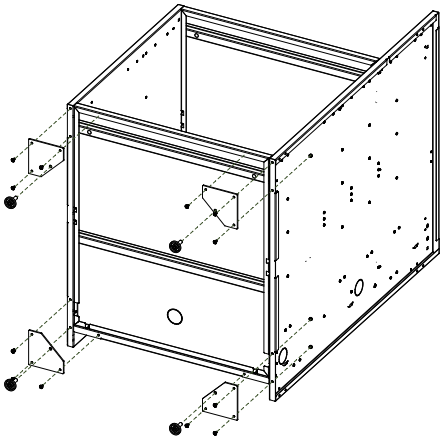

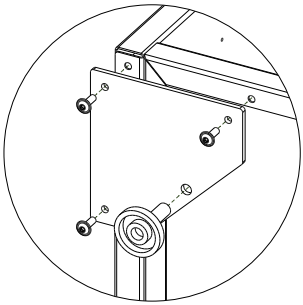

Befestige die vier Fußplatten mit Linsenkopfschrauben und Sperr-zahnmuttern am Korpus. Schraube anschließend die Verstellschrauben in das Gewinde der Fußplatten.

8


10x Nr32


10x Nr37

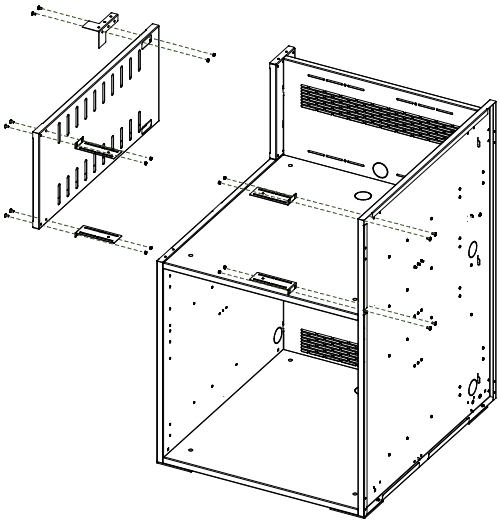

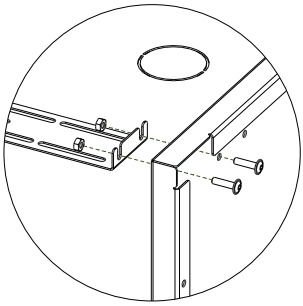

Befestige die Teleskop Querträger mit Linsenkopfschrauben und Sperrzahnmuttern am Korpus und den Tiefenträger.

Befestige anschließend den Befestigungswinkel ebenfalls mit Linsenkopfschrauben und Sperrzahnmuttern am Korpus.

MT-AL-EA1-062

4 KORPUS SLIDE-IN

4.3 Montage

9A



4x Nr32



4x Nr37

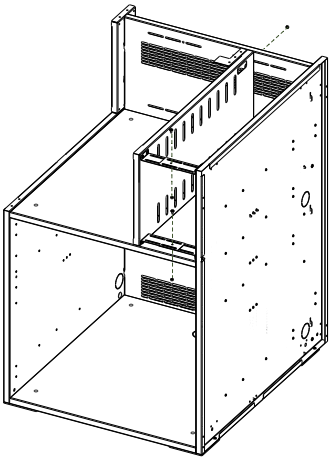

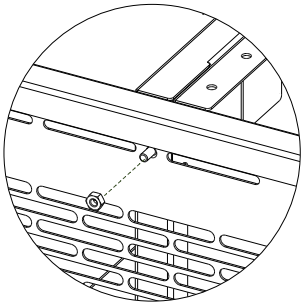

Einstellmaß Fyre X
Verschraube die Teleskop-Querträger des Korpus mit den Teleskop-Querträgern des Tiefenträgers. Verwende hierfür die Linsenkopfschrauben und Sperrzahnmuttern. Befestige anschließend den Tiefenträger an der Rückwand.
Die Position der Schrauben ist sowohl an den Querträgern als auch an der Rückwand durch einzelne Löcher festgelegt.

9B



6x Nr32



6x Nr37

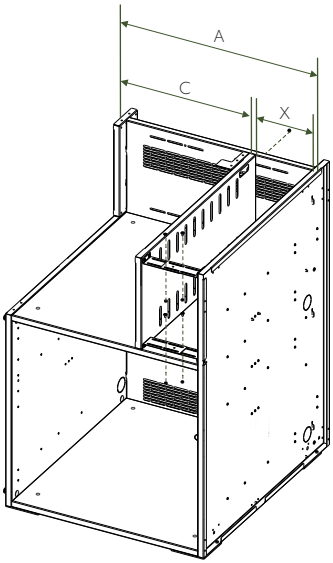

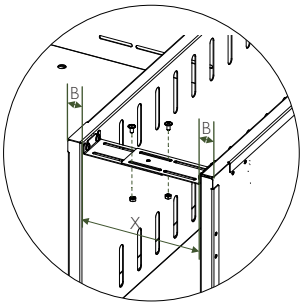

Einstellmaß für beliebigen Grill
Verschraube die Teleskop Querträger des Korpus mit den Teleskop Querträgern des Tiefenträgers. Befestige anschließend den Tiefenträger an der Rückwand.

X = A - C - 2 x B
A = Modulbreite (600mm)
B = Wandstärke (19mm)
C = ½ Ausschnittmaß Hersteller
X = Einstellmaß

MT-AL-EA1-062

4 KORPUS SLIDE-IN

4.3 Montage

10



1x Nr42

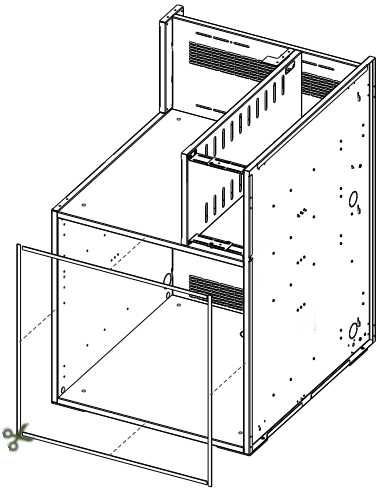

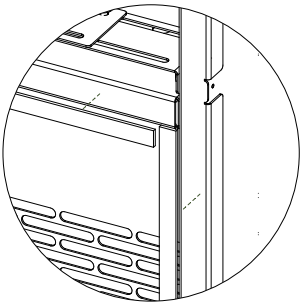

Schneide das Dichtungsband mit einer Schere auf die gewünschte Länge zu und klebe es anschließend auf die dafür vorgesehenen Flächen des Korpus. Beachte dabei, dass je nach Konfiguration die Position des Dichtungsbands variieren kann.

Achte darauf, dass der Korpus anschließend nicht mehr so viel verschoben wird. Durch die Arbeits-platte bekommt der Korpus später die gewünschte Quersteifigkeit.

11



2x Nr32



2x Nr37

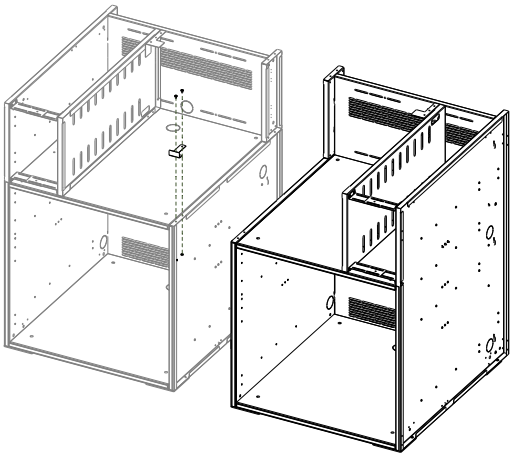

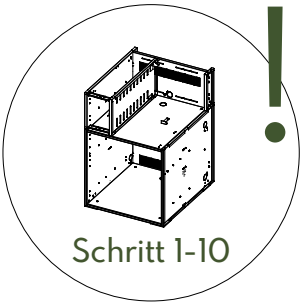

Wiederhole nun Schritt 1 - 10, um den linken Korpus aufzubauen.

Befestige anschließend den Anschlagwinkel für die Grillblenden mit den Linsenkopfschrauben und Sperrzahnmuttern am linken Korpus.

MT-AL-EA1-062

5 KORPUS DROP-IN

Korpus

5.1 Verpackungseinheiten

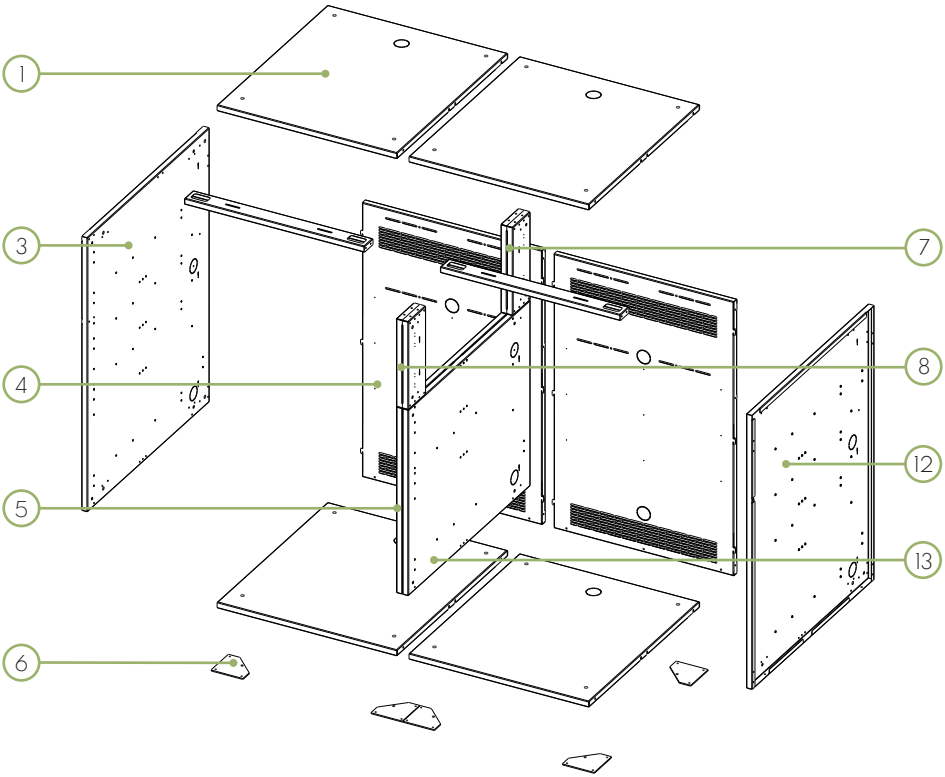

Hiefür benötigst du folgende Verpackungseinheiten:
EP1-K.B + EP1-K.uSI + EP1-K.uDI + 3x EP1-Z.ZB

	Bezeichnung	Teil-Nr.	Anzahl
1	Korpus Boden /Zwischenboden verstärkt	EA1-K-BP	4x
2	Korpus Querträger Teleskop klein	EA1-K-QG	8x
3	Korpus Seitenwand links	EA1-K-SL	1x
4	Korpus Rückwand	EA1-K-RP	2x
5	Korpus Seitenwand Kurz rechts	EA1-K-SGR	1x
6	Korpus Fußplatte	EA1-K-FN	8x
7	Korpus Querträger	EA1-K-QN	2x
8	Korpus Seitenwand Verlängerung	EA1-K-VG	4x
9	Winkel Arbeitsplatte	EA1-K-WA	2x
10	Korpus Anschagwinkel Grillblende	EA1-K-WGS	1x
11	Korpus Tiefenträger	EA1-K-TG	2x
12	Korpus Seitenwand rechts	EA1-K-SR	1x
13	Korpus Seitenwand Kurz rechts	EA1-K-SGR	1x

Manchmal bleiben ein paar Bauteile übrig – keine Sorge, das ist kein Versehen!
Das liegt an der vielseitigen modularen Konfektionierung.

5 KORPUS DROP-IN

Korpus

5.2 Montagekits

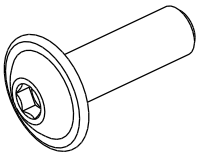

32

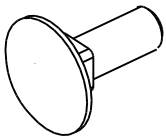

35

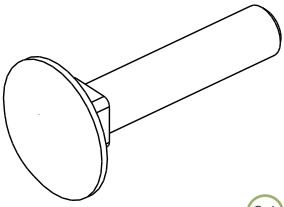

36

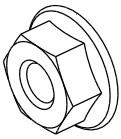

37

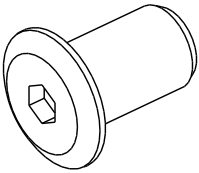

38

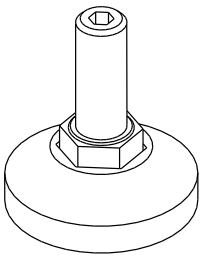

41

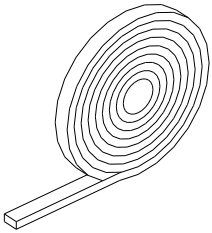

42

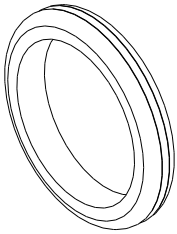

43

Hiefür benötigst du folgende Montagekits:
EP1-M.KB + EP1-M.uKG + 3x EP1-M.uKZB

	Bezeichnung	Teil-Nr.	Anzahl
32	Linsenkopf mit Bund M4x16mm Inbus	VI-ZL-SLM416IZ	128x
35	Vierkantschlossschraube M4x10mm	VI-ZL-SVM410VE	6x
36	Vierkantschlossschraube M6x30mm	VI-ZL-SVM630VZ	6x
37	Sperrzahnmutter M4	VI-ZL-MM4SKZ	102x
38	Hülsenmutter M6x15mm Inbus	VI-ZL-MM615HLIZ	6x
41	Verstellschraube M8 mit Kunststofffuß	VI-ZL-SNM8201	8x
42	Dichtband 10mmx2mmx3,5m	VI-ZL-ZD35102	2x
43	Gummitülle 40mm/42mm	VI-ZL-ZT402	3x

Manchmal bleiben ein paar Bauteile übrig – keine Sorge, das ist kein Versehen!
Das liegt an der vielseitigen modularen Konfektionierung.

5 KORPUS DROP-IN

5.3 Montage

1

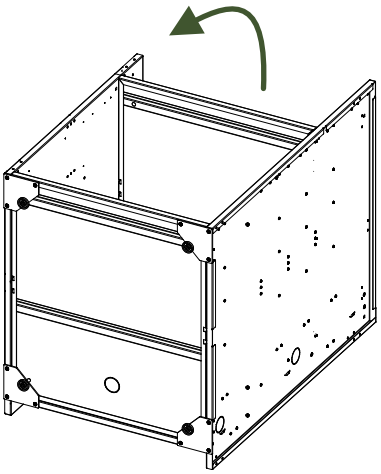

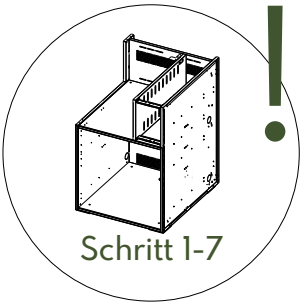

Schau dir zunächst die Montage-anleitung für den Korpus Slide-In an und führe die Montageschritte 1 bis 7 aus.

Richte den Korpus anschließend auf.

2


2x Nr32


2x Nr37

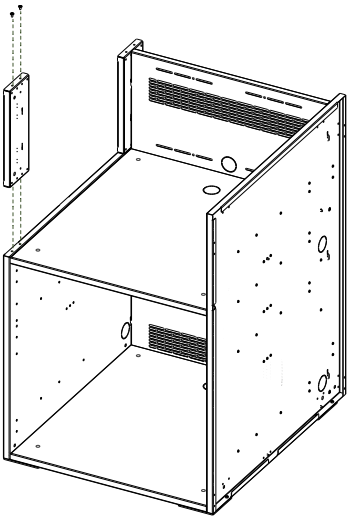

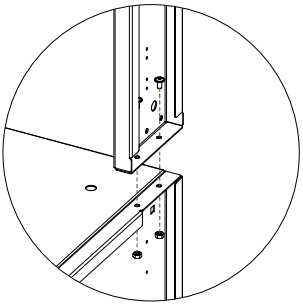

Befestige die Korpuswand Verlängerung mit Linsenkopf-schrauben und Sperrzahnmuttern an der kurzen Seitenwand.

Achte darauf, dass die Schlitze des Stecksystems vertikal fluchten.

Alle linken Seitenwände sind durch eine zentrale Bohrung im Installationsloch gekennzeichnet.

5 KORPUS DROP-IN

5.3 Montage

3



4x Nr32



4x Nr37



1x Nr42

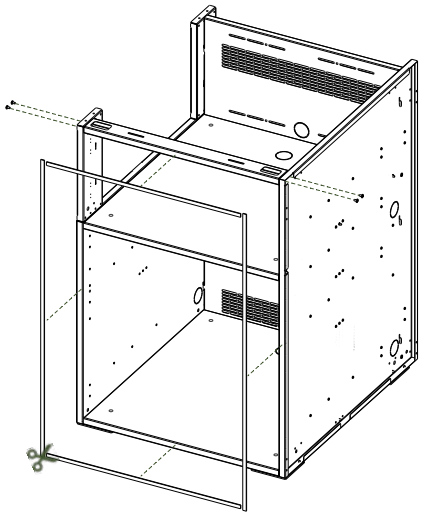

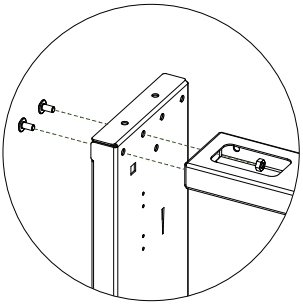

Befestige den Querträger mit Linsenkopfschrauben und Sperrzahnmuttern zwischen den Seitenwänden. Achte darauf, dass der Querträger bündig mit den Seitenwänden abschließt.
Schneide anschließend das Dichtungs-band mit einer Schere auf die gewünschte Länge zu und klebe es auf die dafür vorgesehenen Flächen des Korpus. Beachte, dass die Position des Dichtungsbands je nach Konfiguration variieren kann.

4

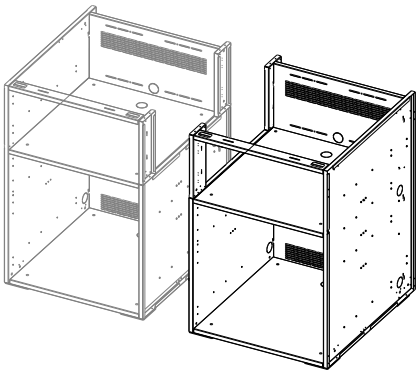

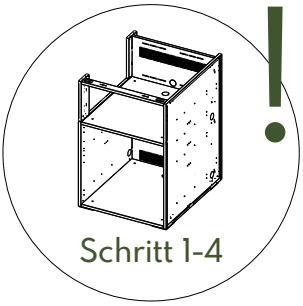

Wiederhole nun die Schritte 1 bis 4, um den linken Korpus aufzubauen.

Achte darauf, dass der Korpus anschließend möglichst wenig verschoben wird.

Durch die Arbeitsplatte bekommt der Korpus später die gewünschte Quersteifigkeit.

6 KORPUS ZWISCHENBODEN 1

Korpus

6.1 Verpackungseinheiten

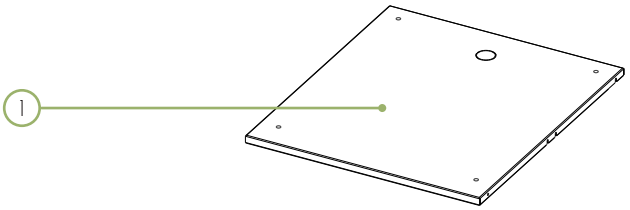

Hiefür benötigst du folgende Verpackungseinheiten:
EP1-Z.ZB1

	Bezeichnung	Teil-Nr.	Anzahl
1	Korpus Boden /Zwischenboden verstärkt 1	EA1-K-BP1	1x

6.2 Montagekits

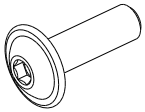

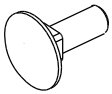



Hiefür benötigst du folgende Montagekits:
EP1-M.uKZB

	Bezeichnung	Teil-Nr.	Anzahl
32	Linsenkopf mit Bund M4x16mm Inbus	VI-ZL-SLM416IZ	13x
35	Vierkantschlossschraube M4 x 10	VI-ZL-SVM410VE	2x
37	Sperrzahnmutter M4	VI-ZL-MM4SKZ	2x

Manchmal bleiben ein paar Bauteile übrig – keine Sorge, das ist kein Versehen!
Das liegt an der vielseitigen modularen Konfektionierung.

6 KORPUS ZWISCHENBODEN 1

6.3 Montage

1



8x Nr32

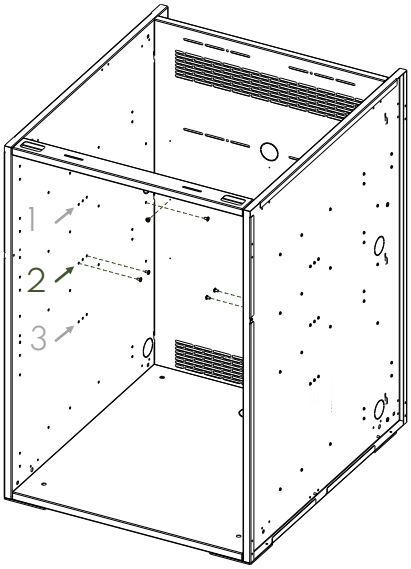

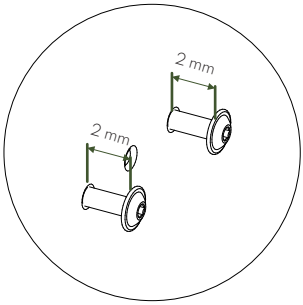

Wähle einePosition für den Zwischenboden.

Schraube die Linsenkopfschrauben in die Seitenwände und die Rückwand des Korpus.

Ziehe die Schrauben nicht vollständig an, da der Abstand später notwendig ist, um den Zwischenboden einzusetzen.

2



5x Nr32

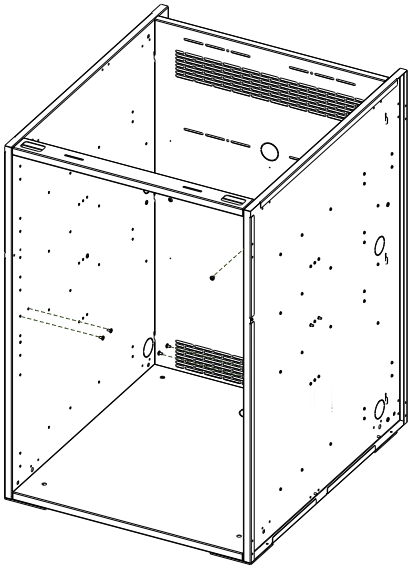

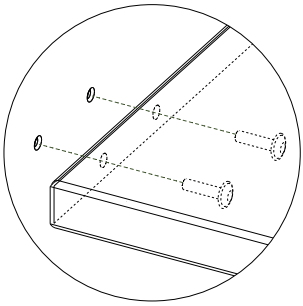

Schieb nun den Boden von oben auf die bereits montierten Linsenkopfschrauben.

Schraube anschließend die restlichen Linsenkopfschrauben in die Seitenwände und die Rückwand des Korpus.

Zieh schließlich alle Linsenkopfschrauben handfest an.

7 KORPUS ZWISCHENBODEN 2

Korpus

7.1 Verpackungseinheiten

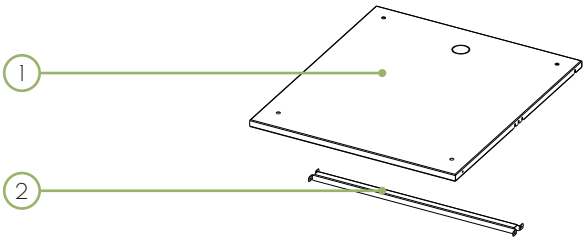

Hiefür benötigst du folgende Verpackungseinheiten:
EP1-Z.ZB2

	Bezeichnung	Teil-Nr.	Anzahl
1	Korpus Boden /Zwischenboden verstärkt 2	EA1-K-BP2	1x

7.2 Montagekits

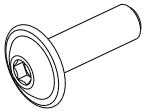

32

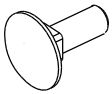

35



37

Hiefür benötigst du folgende Montagekits:
EP1-M.uKZB

	Bezeichnung	Teil-Nr.	Anzahl
32	Linsenkopf mit Bund M4x16mm Inbus	VI-ZL-SLM416IZ	13x
35	Vierkantschlossschraube M4 x 10	VI-ZL-SVM410VE	2x
37	Sperrzahnmutter M4	VI-ZL-MM4SKZ	2x

Manchmal bleiben ein paar Bauteile übrig – keine Sorge, das ist kein Versehen!
Das liegt an der vielseitigen modularen Konfektionierung.

7 KORPUS ZWISCHENBODEN 2

7.3 Montage

1



6x Nr32

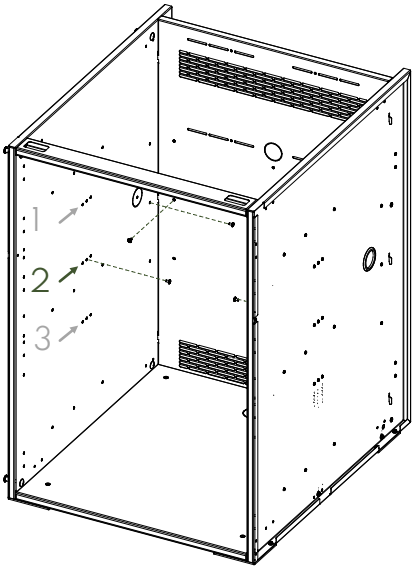

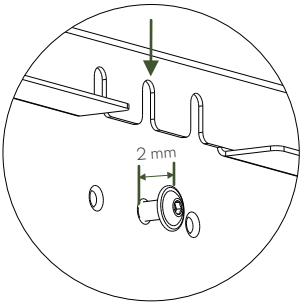

Wähle einePosition für den Zwischenboden.

Schraube die Linsenkopfschrauben in die Seitenwände und die Rückwand des Korpus.

Ziehe die Schrauben nicht vollständig an, da der Abstand später notwendig ist, um den Zwischenboden einzusetzen.

2



4x Nr32

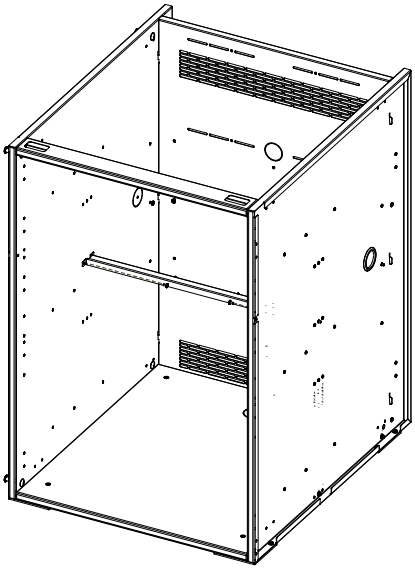

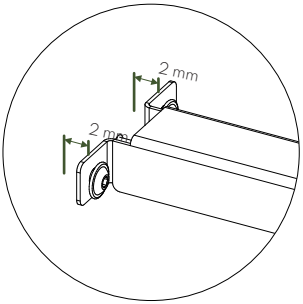

Befestige die Bodenverstärkung mit den Linsenkopfschrauben an den Seitenwänden.

Ziehe die Schrauben nicht vollständig an, da der Abstand später notwendig ist, um den Zwischenboden einzusetzen.

7 KORPUS ZWISCHENBODEN 2

7.3 Montage

3

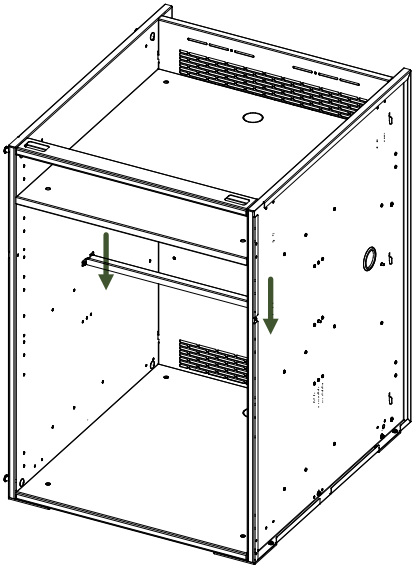

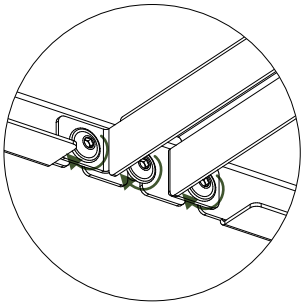

Schieb nun den Boden von oben auf die bereits montierte Bodenverstärkung und Linsenkopfschrauben.

4



3x Nr32

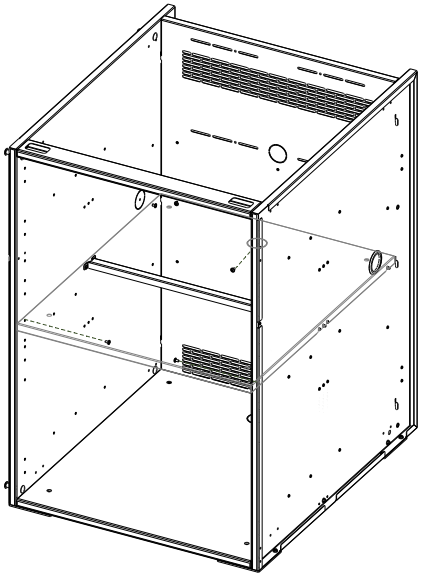

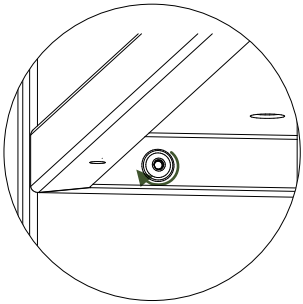

Schraube anschließend die restlichen Linsenkopfschrauben in die Seitenwände und die Rückwand des Korpus.

Zieh schließlich alle Linsenkopfschrauben handfest an.

MT-AL-EA1-062

IV.TÜR

MT-AL-EA1-062

1 TÜR 2/3

Dekor

1.1 Verpackungseinheiten

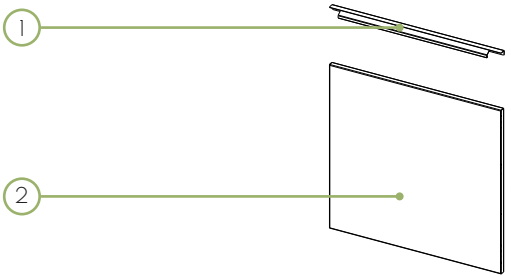

Hiefür benötigst du folgende Verpackungseinheiten:
EP1-G.L1 + EP1-D.C

	Bezeichnung	Teil-Nr.	Anzahl
1	Griffleiste	EA1-B-GL60-2	1x
2	Blende 2/3	EA1-B-2M	1x

1.2 Montagekits

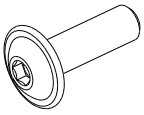

32

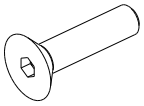

34

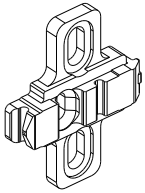

58

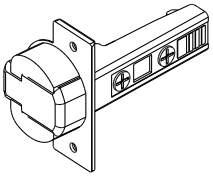

59

Hiefür benötigst du folgende Montagekits:
2x EP1-M.t1

	Bezeichnung	Teil-Nr.	Anzahl
32	Linsenkopf mit Bund M4x16mm Inbus	VI-ZL-SLM416IZ	8x
34	Senkkopf M4x16mm Inbus	VI-ZL-SSM416IZ	16x
58	Kreuzmontageplatte BLUM Cliptop 0mm	VI-ZL-KF0EZ	4x
59	Topfband BLUM Blumotion Cliptop 110° Eck	VI-ZL-TNE110SC	4x

Manchmal bleiben ein paar Bauteile übrig – keine Sorge, das ist kein Versehen!
Das liegt an der vielseitigen modularen Konfektionierung.

1 TÜR 2/3

1.3 Montage

1



6x Nr34



3x Nr59

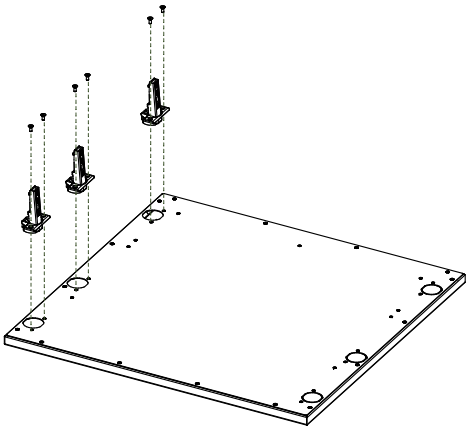

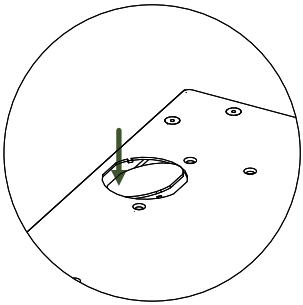

Entferne die kreisförmige Perforation auf der Rückseite der Blende, indem du sie vorsichtig hin und her bewegst. Verwende dabei nicht zu viel Kraft, um die Frontseite der Blende nicht zu beschädigen.

Befestige anschließend die Topf-bänder mit den Linsenkopfschrauben an der Rückseite der Blende.

Trage dabei Sicherheitshandschuhe!

2



4x Nr34

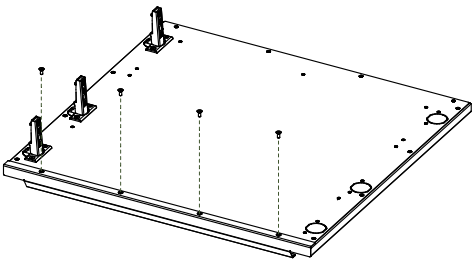

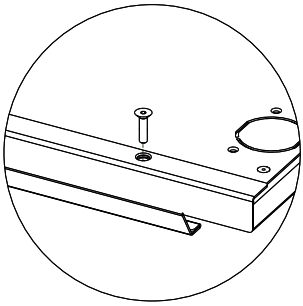

Befestige die Griffleiste mit den Senkkopfschrauben an der Blende.

1 TÜR 2/3

1.3 Montage

3



6x Nr32



3x Nr58

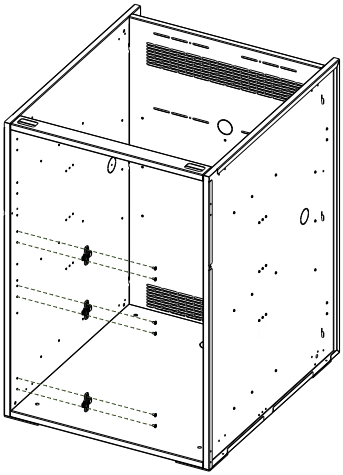

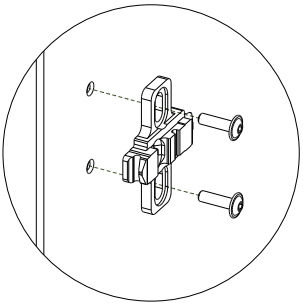

Befestige die Kreuzmontageplatten mit den Linsenkopfschrauben an der gewählten Seitenwand des Korpus.

4

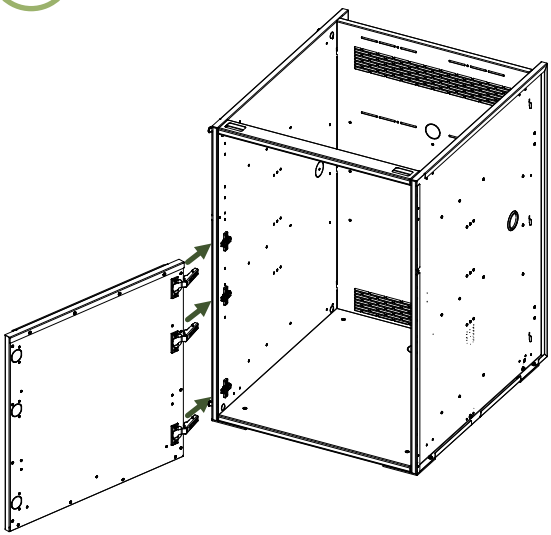

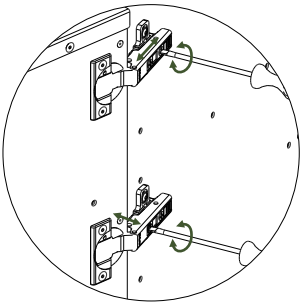

Montiere die Blende am Korpus, indem du die Topfbänder von vorne auf die Kreuzmontage-platten schiebst. Richte die Tür anschließend aus, indem du die Einstellschrauben am Scharnier verstellst.

Verwende die hintere Schraube, um die Tür vor- und zurückzubewegen, und die vordere Schraube, um die Tür nach links und rechts zu justieren.

MT-AL-EA1-062

2 TÜR 3/3

Dekor

2.1 Verpackungseinheiten

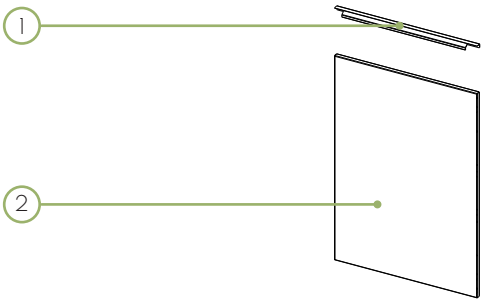

Hiefür benötigst du folgende Verpackungseinheiten:
EP1-G.L1 + EP1-D.D

	Bezeichnung	Teil-Nr.	Anzahl
1	Griffleiste	EA1-B-GL60-2	1x
2	Blende 3/3	EA1-B-3M	1x

2.2 Montagekits

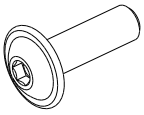

32

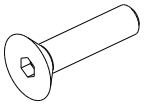

34

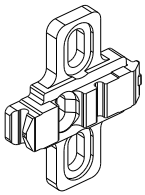

58

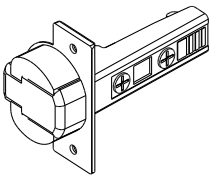

59

Hiefür benötigst du folgende Montagekits:
2x EP1-M.t1

	Bezeichnung	Teil-Nr.	Anzahl
32	Linsenkopf mit Bund M4x16mm Inbus	VI-ZL-SLM416IZ	8x
34	Senkkopf M4x16mm Inbus	VI-ZL-SSM416IZ	16x
58	Kreuzmontageplatte BLUM Cliptop 0mm	VI-ZL-KF0EZ	4x
59	Topfband BLUM Blumotion Cliptop 110° Eck	VI-ZL-TNE110SC	4x

Manchmal bleiben ein paar Bauteile übrig – keine Sorge, das ist kein Versehen!
Das liegt an der vielseitigen modularen Konfektionierung.

2 TÜR 3/3

2.3 Montage

1



8x Nr34



4x Nr59

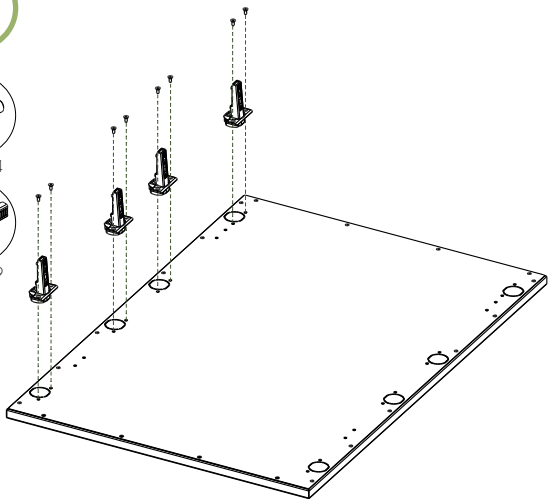

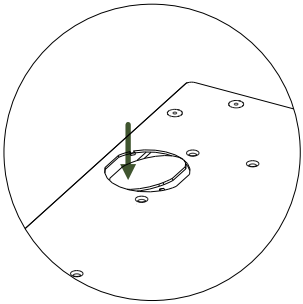

Entferne die kreisförmige Perforation auf der Rückseite der Blende, indem du sie vorsichtig hin und her bewegst. Verwende dabei nicht zu viel Kraft, um die Frontseite der Blende nicht zu beschädigen.

Befestige anschließend die Topf-bänder mit den Linsenkopfschrauben an der Rückseite der Blende.

Trage dabei Sicherheitshandschuhe!

2



4x Nr34

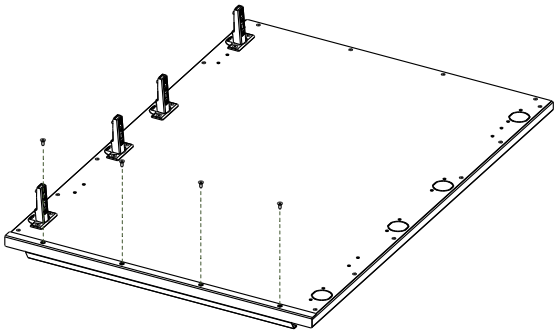

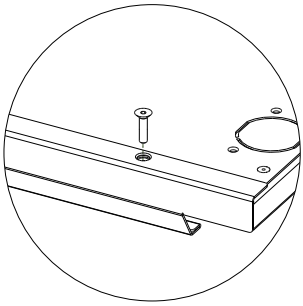

Befestige die Griffleiste mit den Senkkopfschrauben an der Blende.

2 TÜR 3/3

2.3 Montage

3



8x Nr32



4x Nr58

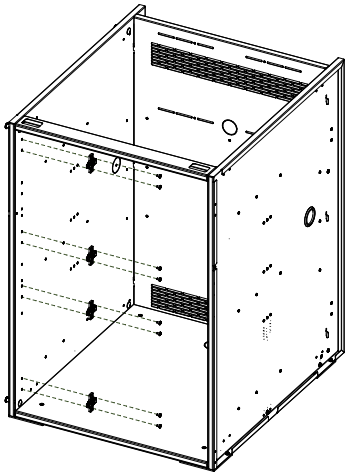

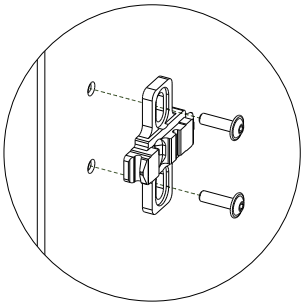

Befestige die Kreuzmontageplatten mit den Linsenkopfschrauben an der gewählten Seitenwand des Korpus.

4

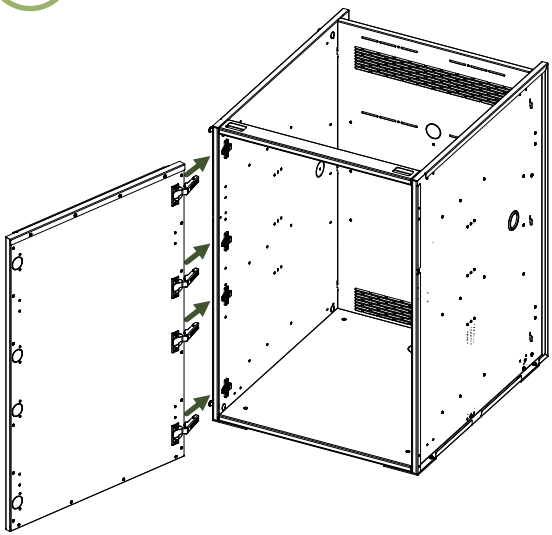

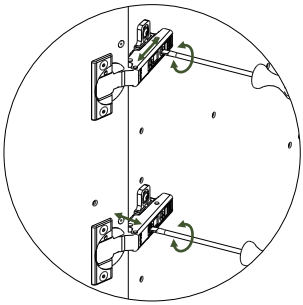

Montiere die Blende am Korpus, indem du die Topfbänder von vorne auf die Kreuzmontage-platten schiebst. Richte die Tür anschließend aus, indem du die Einstellschrauben am Scharnier verstellst.

Verwende die hintere Schraube, um die Tür vor- und zurückzubewegen, und die vordere Schraube, um die Tür nach links und rechts zu justieren.

3 TÜR 1/2

Dekor

3.1 Verpackungseinheiten

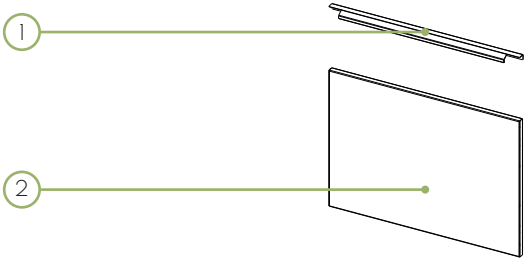

Hiefür benötigst du folgende Verpackungseinheiten:
EP1-G.L1 + EP1-D.B

	Bezeichnung	Teil-Nr.	Anzahl
1	Griffleiste	EA1-B-GL60-2	1x
2	Blende 2/4	EA1-B-4M	1x

3.2 Montagekits

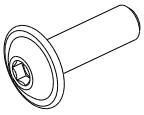

32

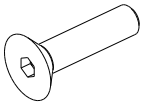

34

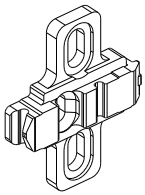

58

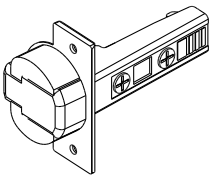

59

Hiefür benötigst du folgende Montagekits:
EP1-M.t1

	Bezeichnung	Teil-Nr.	Anzahl
32	Linsenkopf mit Bund M4x16mm Inbus	VI-ZL-SLM416IZ	4x
34	Senkkopf M4x16mm Inbus	VI-ZL-SSM416IZ	8x
58	Kreuzmontageplatte BLUM Cliptop 0mm	VI-ZL-KF0EZ	2x
59	Topfband BLUM Blumotion Cliptop 110° Eck	VI-ZL-TNE110SC	2x

Manchmal bleiben ein paar Bauteile übrig – keine Sorge, das ist kein Versehen!
Das liegt an der vielseitigen modularen Konfektionierung.

3 TÜR 1/2

3.3 Montage

1



4x Nr34



2x Nr59

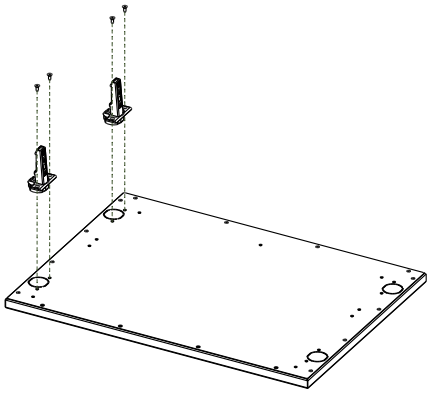

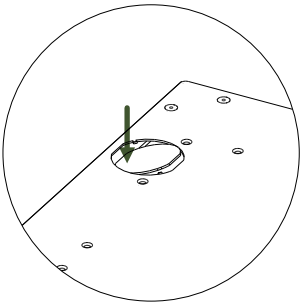

Entferne die kreisförmige Perforation auf der Rückseite der Blende, indem du sie vorsichtig hin und her bewegst. Verwende dabei nicht zu viel Kraft, um die Frontseite der Blende nicht zu beschädigen.

Befestige anschließend die Topf-bänder mit den Linsenkopfschrauben an der Rückseite der Blende.

Trage dabei Sicherheitshandschuhe!

2



4x Nr34

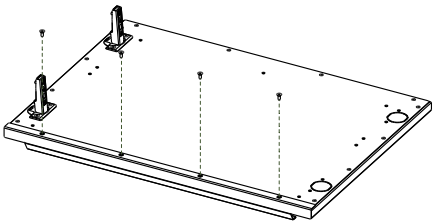

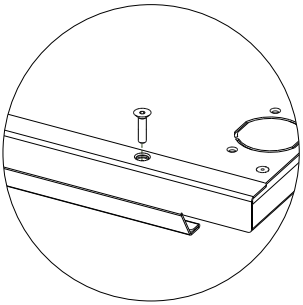

Befestige die Griffleiste mit den Senkkopfschrauben an der Blende.

3 TÜR 1/2

3.3 Montage

3



4x Nr32



2x Nr58

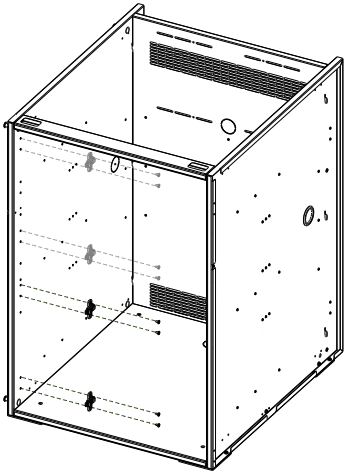

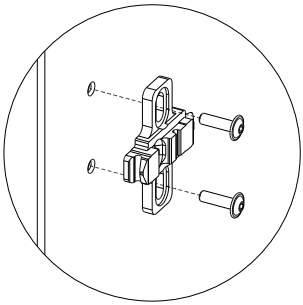

Befestige die Kreuzmontageplatten mit den Linsenkopfschrauben an der gewählten Seitenwand des Korpus.

4

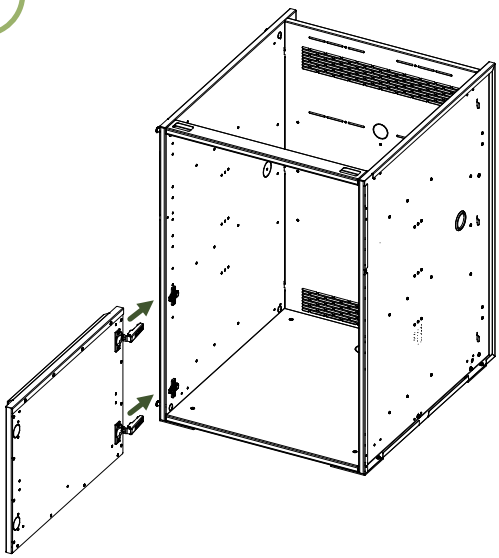

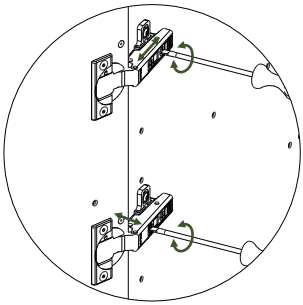

Montiere die Blende am Korpus, indem du die Topfbänder von vorne auf die Kreuzmontage-platten schiebst. Richte die Tür anschließend aus, indem du die Einstellschrauben am Scharnier verstellst.

Verwende die hintere Schraube, um die Tür vor- und zurückzubewegen, und die vordere Schraube, um die Tür nach links und rechts zu justieren.

V. SCHUBLADE

MT-AL-EA1-062

1 SCHUBLADE 1/3

Schublade

1.1 Verpackungseinheiten

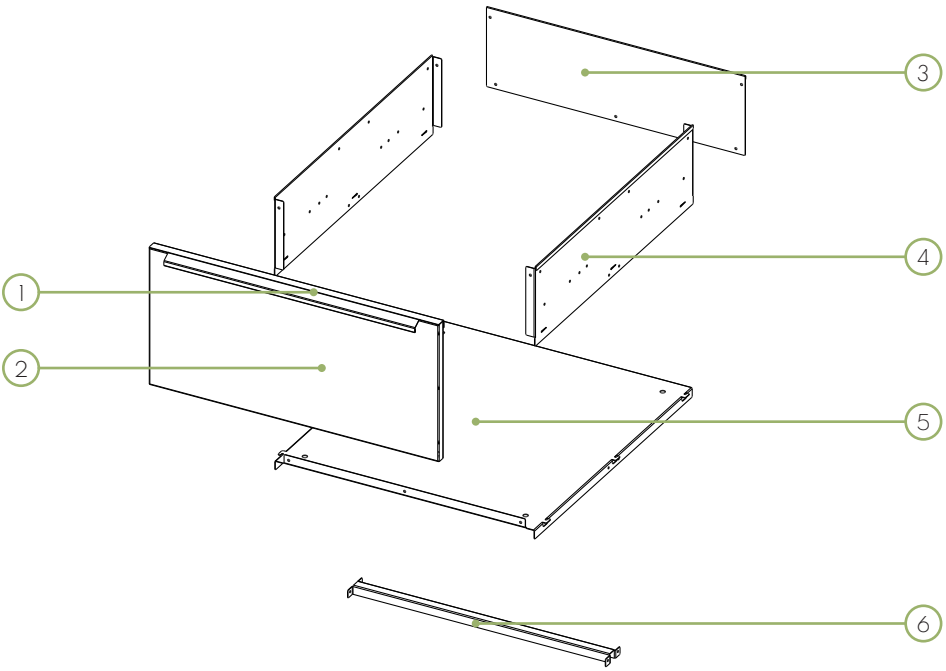

Hiefür benötigst du folgende Verpackungseinheiten:
EP1-S + EP1-G.L1 + EP1-D.A

	Bezeichnung	Teil-Nr.	Anzahl
1	Griffleiste	EA1-B-GL60-2	1x
2	Blende 1/3	EA1-B-1M	1x
3	Schublade Rückwand	EA1-S-RW	1x
4	Schublade Seitenwand	EA1-S-SW	2x
5	Schublade Boden	EA1-S-BD	1x
6	Schublade Bodenverstärkung	EA1-S-BV	1x

Manchmal bleiben ein paar Bauteile übrig – keine Sorge, das ist kein Versehen!
Das liegt an der vielseitigen modularen Konfektionierung.

1 SCHUBLADE 1/3

Schublade

1.2 Montagekits

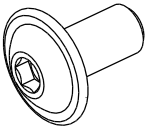

31

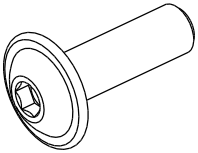

32

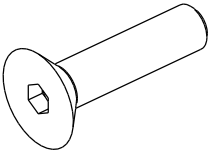

34

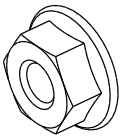

37

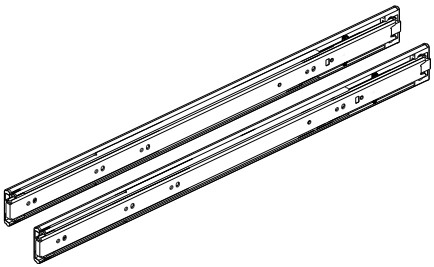

50

Hiefür benötigst du folgende Montagekits:
EP1-M.S

	Bezeichnung	Teil-Nr.	Anzahl
31	Linsenkopf mit Bund M4x8mm Inbus	VI-ZL-SLM48IZ	8x
32	Linsenkopf mit Bund M4x16mm Inbus	VI-ZL-SLM416IZ	26x
34	Senkkopfschrauben M4x16mm Inbus	VI-ZL-SSM416IZ	4x
37	Sperrzahnmutter M4 verzinkt	VI-ZL-MM4SKZ	17x
50	Teleskopauszug 550SC	VI-ZL-A550SC55	1x

Manchmal bleiben ein paar Bauteile übrig – keine Sorge, das ist kein Versehen!
Das liegt an der vielseitigen modularen Konfektionierung.

1 SCHUBLADE 1/3

1.3 Montage

1

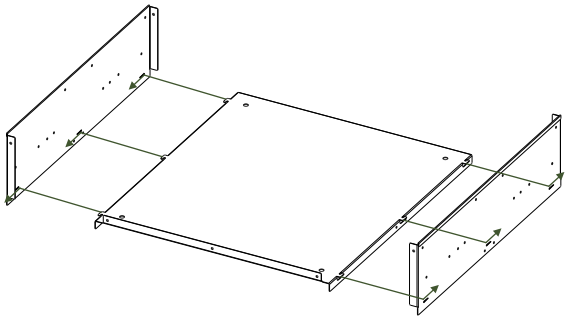

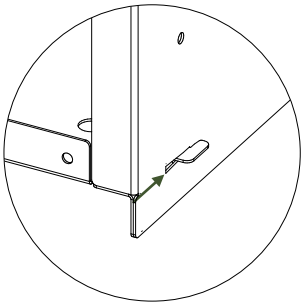

Beginne die Montage, indem du die folgenden Teile heraussuchst:

Schublade Seitenwände
Schublade Boden

Setze die Haken des Bodens in die vorgesehenen Schlitze der Seitenwände ein und schiebe sie nach vorne/hinten.

2



5x Nr32



5x Nr37

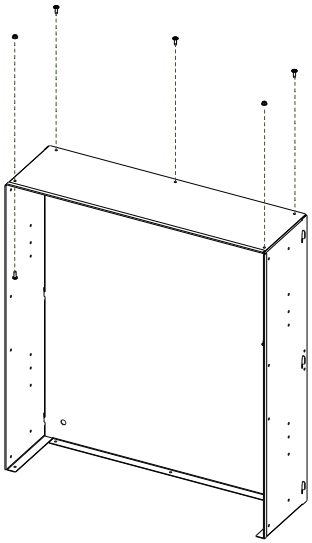

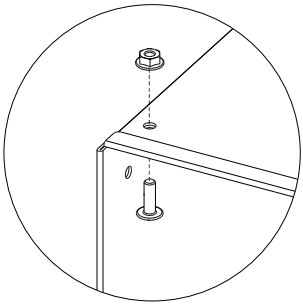

Verbinde anschließend die Rückwand mit Linsenkopfschrauben und Sperrzahnmuttern mit den Seitenwänden und dem Boden.

1 SCHUBLADE 1/3

1.3 Montage

3



4x Nr32



4x Nr37

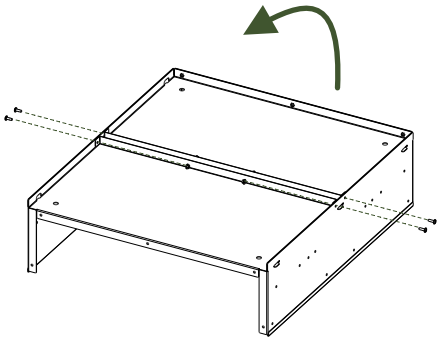

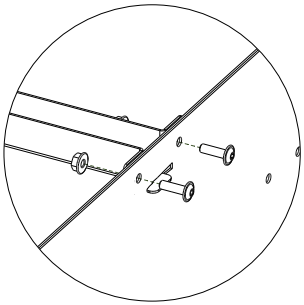

Verbinde die Bodenverstärkung mit Linsenkopfschrauben und Sperrzahnmuttern mit den Seitenwänden.

4



8x Nr31



8x Nr37



1x Nr50

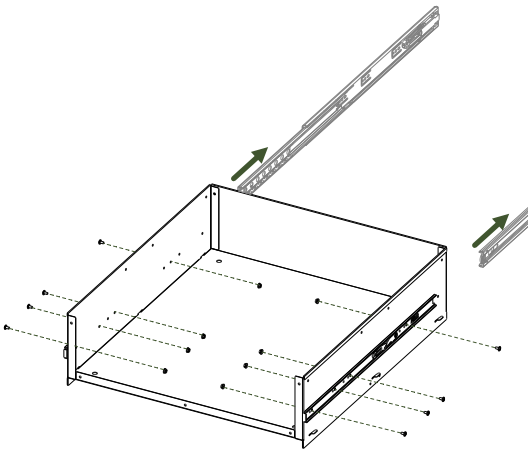

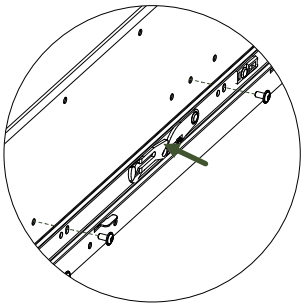

Löse die innere Schiene aus dem Teleskopauszug, indem du die markierte Stelle am Kunststoffarm eindrückst.

Verbinde anschließend die innere Schiene mit Linsenkopfschrauben und Sperrzahnmuttern mit den Seitenwänden. Nutze dafür die vertikalen Langlöcher in den Schienen.

1 SCHUBLADE 1/3

1.3 Montage

5



5x Nr32



4x Nr34

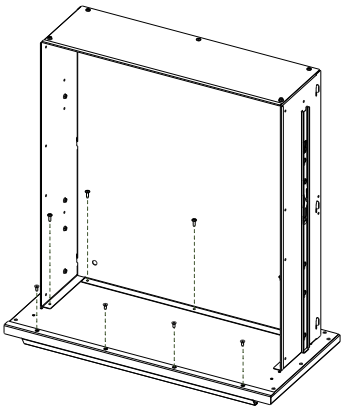

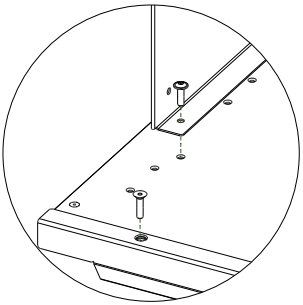

Verbinde den Schubladenkorpus mit Linsenkopfschrauben mit der Schubladenblende. Setze zunächst alle Linsenkopfschrauben ein paar Umdrehungen ein, bevor du sie anschließend alle handfest anziehst.

Verbinde anschließend die Griffleiste mit Senkkopfschrauben mit der Blende.

6



12x Nr32

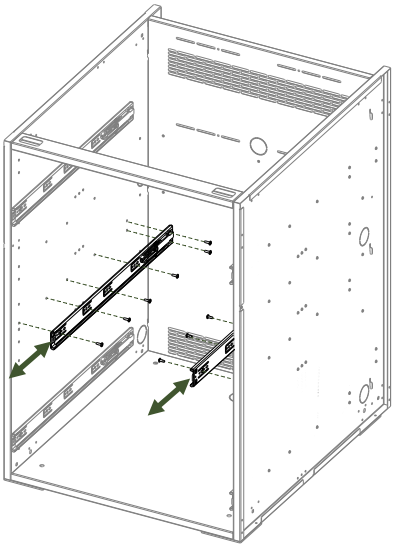

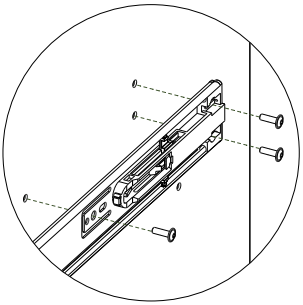

Wähle die Position der Schublade. Verbinde die äußere Schiene des Teleskopauszugs mit Linsenkopf-schrauben mit den Seitenwänden. Nutze dafür die großen Löcher in den Schienen. Schiebe beim Festschrauben die mittlere Schiene des Teleskopauszugs nach vorne oder hinten, um an alle Schrauben-positionen zu gelangen.

2 SCHUBLADE 2/3

Schublade

2.1 Verpackungseinheiten

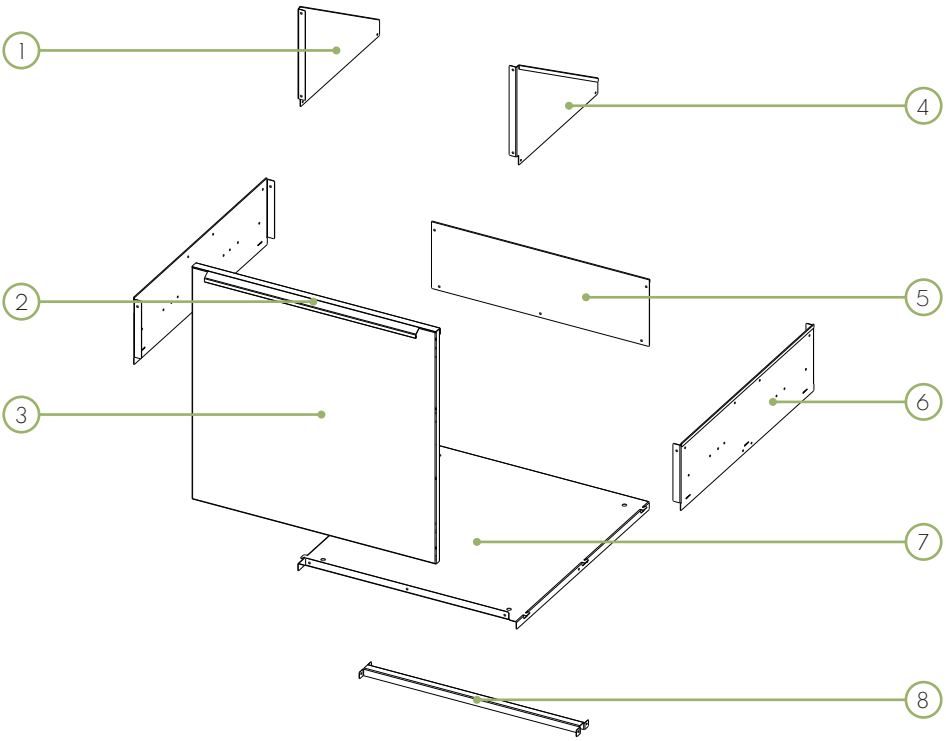

Hiefür benötigst du folgende Verpackungseinheiten:
EP1-S + EP1-G.L1 + EP1-D.C + EP1-S.uSH

	Bezeichnung	Teil-Nr.	Anzahl
1	Verstärkung Hochschublade links	EA1-S-VS-L	1x
2	Griffleiste	EA1-B-GL60-2	1x
3	Blende 2/3	EA1-B-2M	1x
4	Verstärkung Hochschublade rechts	EA1-S-VS-R	1x
5	Schublade Rückwand	EA1-S-RW	1x
6	Schublade Seitenwand	EA1-S-SW	2x
7	Schublade Boden	EA1-S-BD	1x
8	Schublade Bodenverstärkung	EA1-S-BV	1x

Manchmal bleiben ein paar Bauteile übrig – keine Sorge, das ist kein Versehen!
Das liegt an der vielseitigen modularen Konfektionierung.

2 SCHUBLADE 2/3

Schublade

2.2 Montagekits

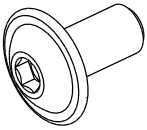

31

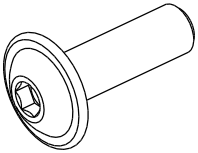

32

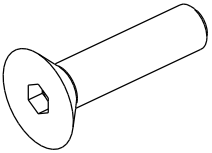

34

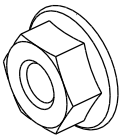

37

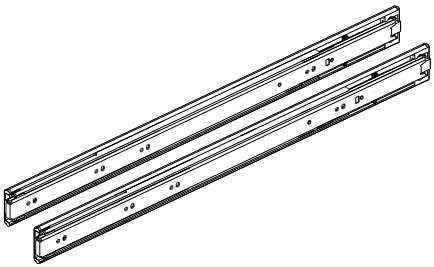

50

Hiefür benötigst du folgende Montagekits:
EP1-M.S + EP1-M.uSH

	Bezeichnung	Teil-Nr.	Anzahl
31	Linsenkopf mit Bund M4x8mm Inbus	VI-ZL-SLM48IZ	12x
32	Linsenkopf mit Bund M4x16mm Inbus	VI-ZL-SLM416IZ	30x
34	Senkkopfschrauben M4x16mm Inbus	VI-ZL-SSM416IZ	4x
37	Sperrzahnmutter M4 verzinkt	VI-ZL-MM4SKZ	21x
50	Teleskopauszug 550SC	VI-ZL-A550SC55	1x

Manchmal bleiben ein paar Bauteile übrig – keine Sorge, das ist kein Versehen!
Das liegt an der vielseitigen modularen Konfektionierung.

2 SCHUBLADE 2/3

2.3 Montage

1

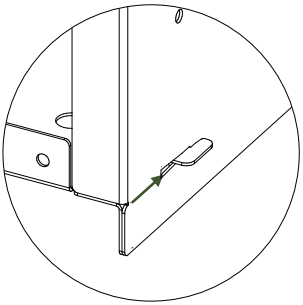

Beginne die Montage, indem du die folgenden Teile heraussuchst:

Schublade Seitenwände
Schublade Boden

Setze die Haken des Bodens in die vorgesehenen Schlitze der Seitenwände ein und schiebe sie nach vorne/hinten.

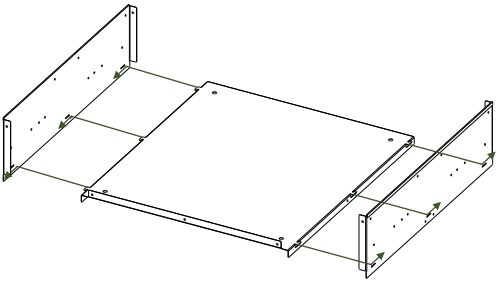

2



4x Nr31



5x Nr32



9x Nr37

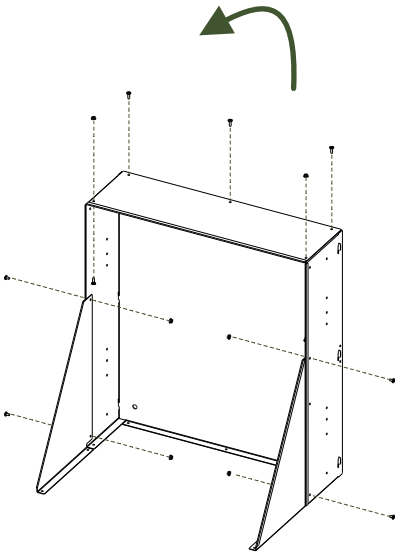

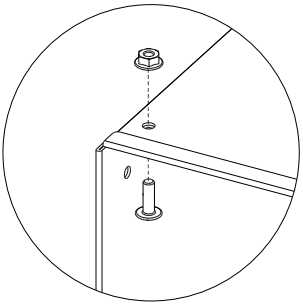

Verbinde anschließend die Rückwand und die Verstärkungen der Hochschublade mit Linsenkopfschrauben und Sperrzahnmuttern mit den Seitenwänden und dem Boden.

MT-AL-EA1-062

2 SCHUBLADE 2/3

2.3 Montage

3



4x Nr32



4x Nr37

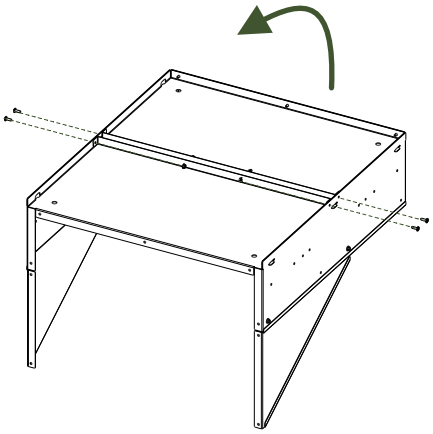

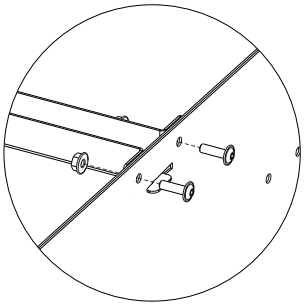

Verbinde die Bodenverstärkung mit Linsenkopfschrauben und Sperrzahnmuttern mit den Seitenwänden.

4



8x Nr31



8x Nr37



1x Nr50

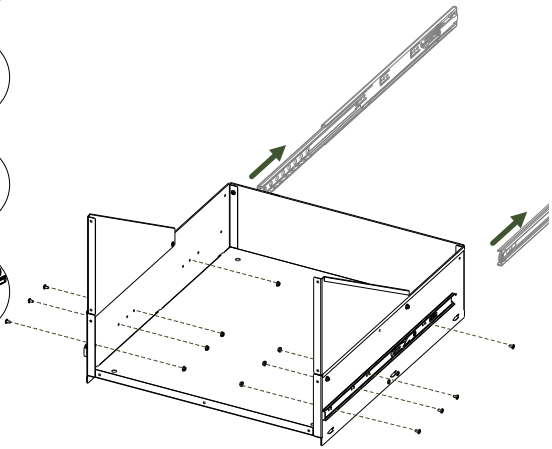

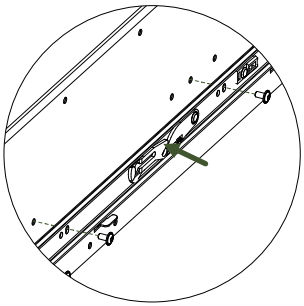

Löse die innere Schiene aus dem Teleskopauszug, indem du die markierte Stelle am Kunststoffarm eindrückst.

Verbinde anschließend die innere Schiene mit Linsenkopfschrauben und Sperrzahnmuttern mit den Seitenwänden. Nutze dafür die vertikalen Langlöcher in den Schienen.

2 SCHUBLADE 2/3

2.3 Montage

5



9x Nr32



4x Nr34

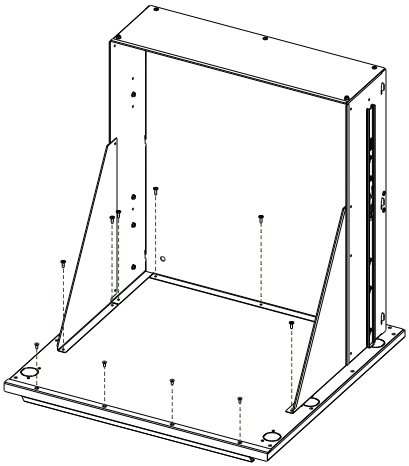

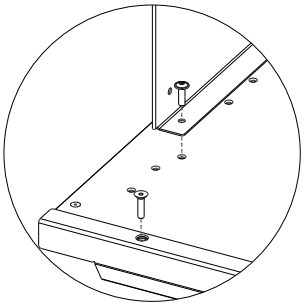

Verbinde den Schubladenkorpus mit Linsenkopfschrauben mit der Schubladenblende. Setze zunächst alle Linsenkopfschrauben ein paar Umdrehungen ein, bevor du sie anschließend alle handfest anziehst.

Verbinde anschließend die Griffleiste mit Senkkopfschrauben mit der Blende.

6



12x Nr32

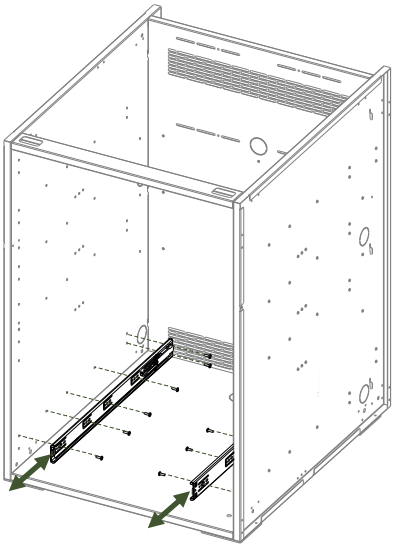

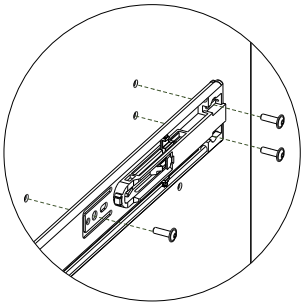

Verbinde die äußere Schiene des Teleskopauszugs mit Linsenkopf-schrauben mit den Seitenwänden. Nutze dafür die großen Löcher in den Schienen. Schiebe beim Festschrauben die mittlere Schiene des Teleskopauszugs nach vorne oder hinten, um an alle Schrauben-positionen zu gelangen.

3 SCHUBLADE 1/2

Schublade

3.1 Verpackungseinheiten

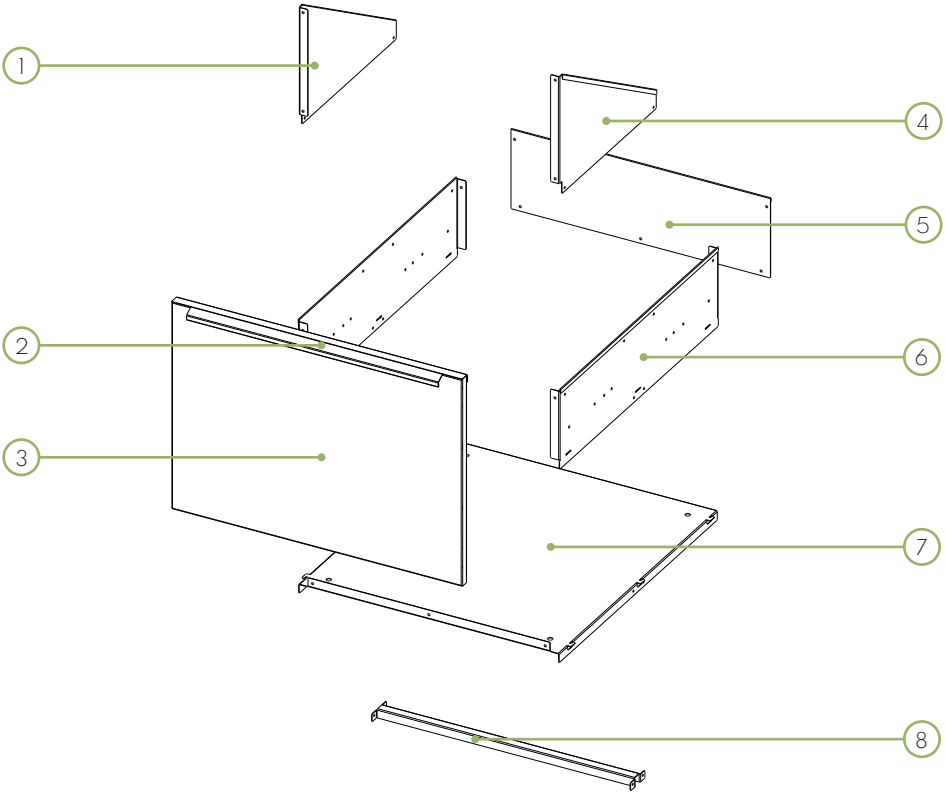

Hiefür benötigst du folgende Verpackungseinheiten:
EP1-S + EP1-G.L1 + EP1-D.B + EP1-S.uSH

	Bezeichnung	Teil-Nr.	Anzahl
1	Verstärkung Hochschublade links	EA1-S-VS-L	1x
2	Griffleiste	EA1-B-GL60-2	1x
3	Blende 1/2	EA1-B-4M	1x
4	Verstärkung Hochschublade rechts	EA1-S-VS-R	1x
5	Schublade Rückwand	EA1-S-RW	1x
6	Schublade Seitenwand	EA1-S-SW	2x
7	Schublade Boden	EA1-S-BD	1x
8	Schublade Bodenverstärkung	EA1-S-BV	1x

Manchmal bleiben ein paar Bauteile übrig – keine Sorge, das ist kein Versehen!
Das liegt an der vielseitigen modularen Konfektionierung.

3 SCHUBLADE 1/2

Schublade

3.2 Montagekits

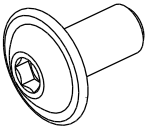

31

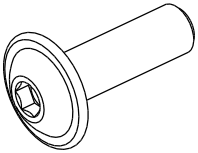

32

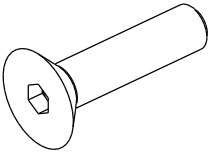

34

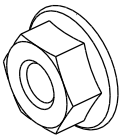

37

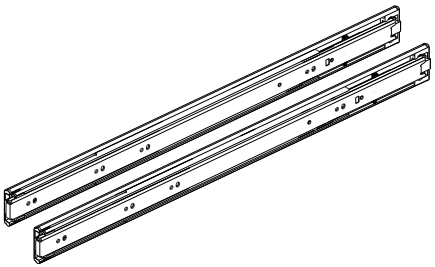

50

Hiefür benötigst du folgende Montagekits:
EP1-M.S + EP1-M.uSH

	Bezeichnung	Teil-Nr.	Anzahl
31	Linsenkopf mit Bund M4x8mm Inbus	VI-ZL-SLM48IZ	12x
32	Linsenkopf mit Bund M4x16mm Inbus	VI-ZL-SLM416IZ	30x
34	Senkkopfschrauben M4x16mm Inbus	VI-ZL-SSM416IZ	4x
37	Sperrzahnmutter M4 verzinkt	VI-ZL-MM4SKZ	21x
50	Teleskopauszug 550SC	VI-ZL-A550SC55	1x

Manchmal bleiben ein paar Bauteile übrig – keine Sorge, das ist kein Versehen!
Das liegt an der vielseitigen modularen Konfektionierung.

3 SCHUBLADE 1/2

3.3 Montage

1

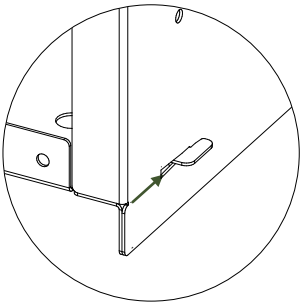

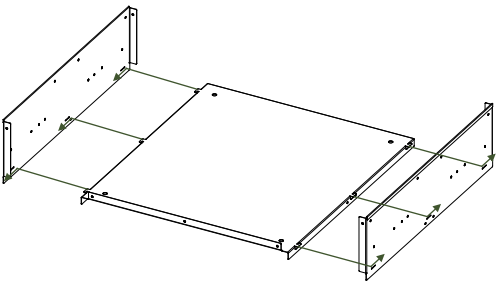

Beginne die Montage, indem du die folgenden Teile heraussuchst:

Schublade Seitenwände
Schublade Boden

Setze die Haken des Bodens in die vorgesehenen Schlitze der Seitenwände ein und schiebe sie nach vorne/hinten.

2



4x Nr31



5x Nr32



9x Nr37

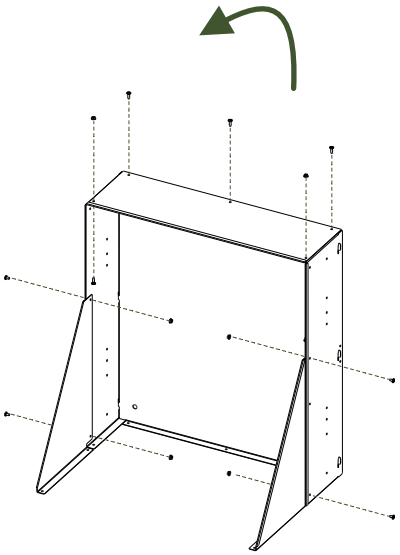

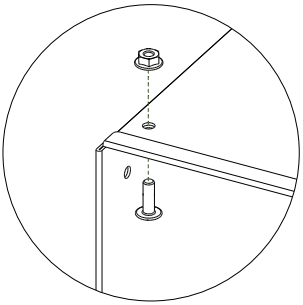

Verbinde anschließend die Rückwand und die Verstärkungen der Hochschublade mit Linsenkopfschrauben und Sperrzahnmuttern mit den Seitenwänden und dem Boden.

3 SCHUBLADE 1/2

3.4 Montage

3



4x Nr32



4x Nr37

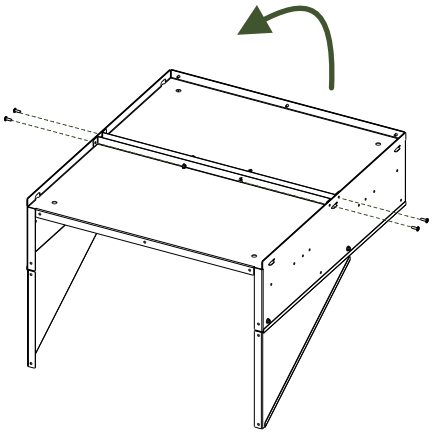

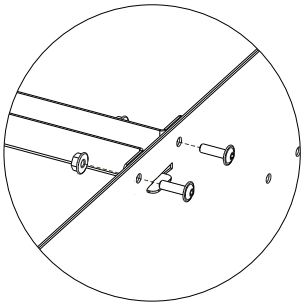

Verbinde die Bodenverstärkung mit Linsenkopfschrauben und Sperrzahnmuttern mit den Seitenwänden.

4



8x Nr31



8x Nr37



1x Nr50

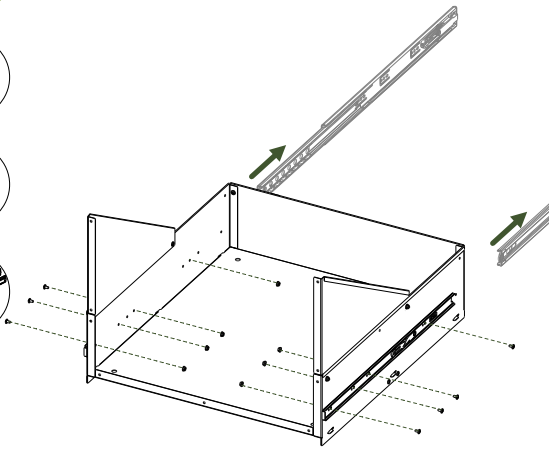

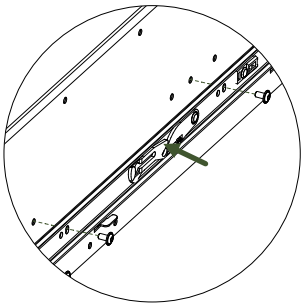

Löse die innere Schiene aus dem Teleskopauszug, indem du die markierte Stelle am Kunststoffarm eindrückst.

Verbinde anschließend die innere Schiene mit Linsenkopfschrauben und Sperrzahnmuttern mit den Seitenwänden. Nutze dafür die vertikalen Langlöcher in den Schienen.

3 SCHUBLADE 1/2

3.3 Montage

5



9x Nr32



4x Nr34

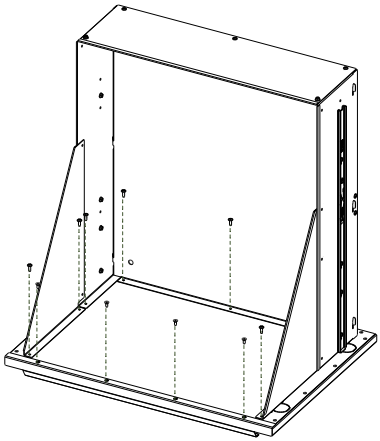

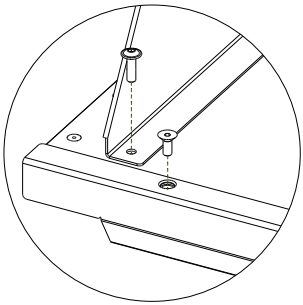

Verbinde den Schubladenkorpus mit Linsenkopfschrauben mit der Schubladenblende. Setze zunächst alle Linsenkopfschrauben ein paar Umdrehungen ein, bevor du sie anschließend alle handfest anziehst.

Verbinde anschließend die Griffleiste mit Senkkopfschrauben mit der Blende.

6



12x Nr32

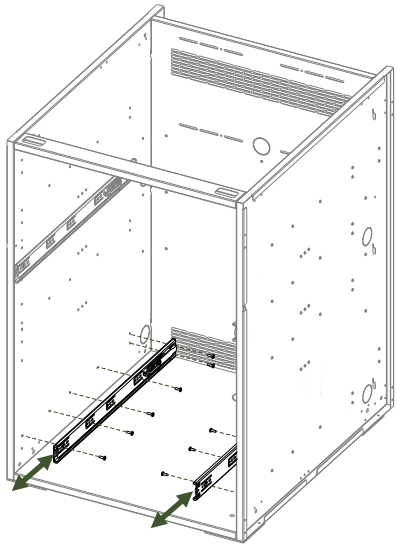

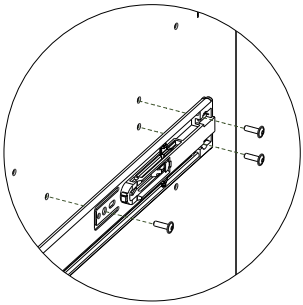

Wähle die Position der Schublade. Verbinde die äußere Schiene des Teleskopauszugs mit Linsenkopf-schrauben mit den Seitenwänden. Nutze dafür die großen Löcher in den Schienen. Schiebe beim Festschrauben die mittlere Schiene des Teleskopauszugs nach vorne oder hinten, um an alle Schrauben-positionen zu gelangen.

VI.BLENDEN

1 BLENDE KÜHLSCHRANK

Dekor

1.1 Verpackungseinheiten

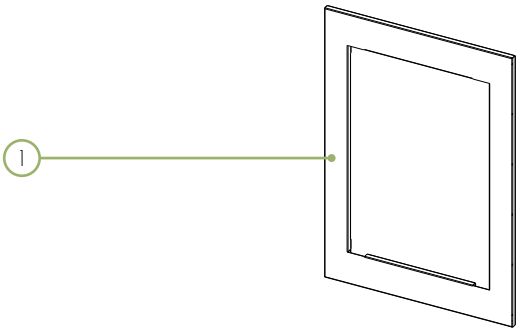

Hiefür benötigst du folgende Verpackungseinheiten:
EP1-D.D01

	Bezeichnung	Teil-Nr.	Anzahl
1	Blende 3/3 Kühlschrank	EA1-B-KS	1x

1.2 Montagekits

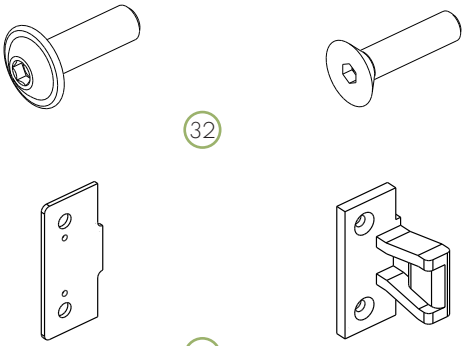

Hiefür benötigst du folgende Montagekits:
EP1-M.b1

	Bezeichnung	Teil-Nr.	Anzahl
32	Linsenkopf mit Bund M4x16mm Inbus	VI-ZL-SLM416IZ	4x
34	Senkkopf M4x16mm Inbus	VI-ZL-SSM416IZ	16x
51	Clip Keku AS Distanzplatte	VI-ZL-CASU.354	4x
52	Clip Keku AS Plattenteil	VI-ZL-CASB.358	4x
53	Clip Keku AS Rahmenteil Rastnase	VI-ZL-CASKRN.377	4x

Manchmal bleiben ein paar Bauteile übrig – keine Sorge, das ist kein Versehen!
Das liegt an der vielseitigen modularen Konfektionierung.

1 BLENDE KÜHLSCHRANK

1.3 Montage

1



8x Nr34



4x Nr51



4x Nr52

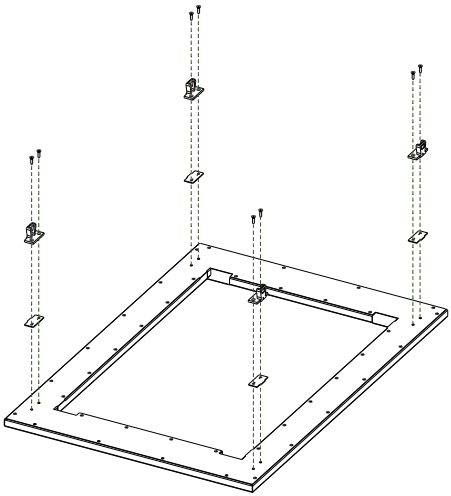

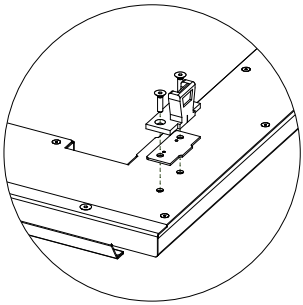

Befestige die Plattenteile und Distanzplatten mit Senkkopf-schrauben an der Rückseite der Blende.

2



4x Nr32

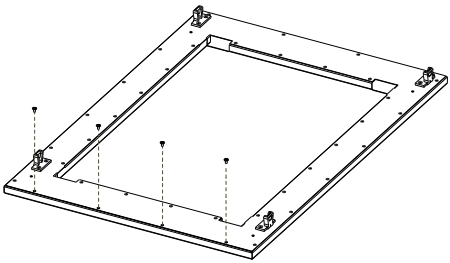

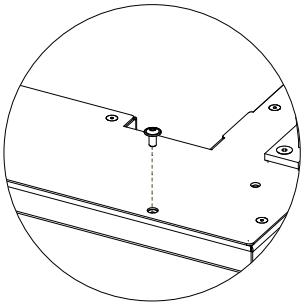

Verbinde die Rückseite der Blende mit Linsenkopfschrauben mit der Vorderseite der Blende.

Eine Griffleiste kann nachträglich hinzugefügt werden. Diese erfüllt jedoch nur dekorative Zwecke und ist daher nicht im Standardlieferumfang enthalten.

1 BLENDE KÜHLSCHRANK

1.3 Montage

3



8x Nr38



4x Nr53

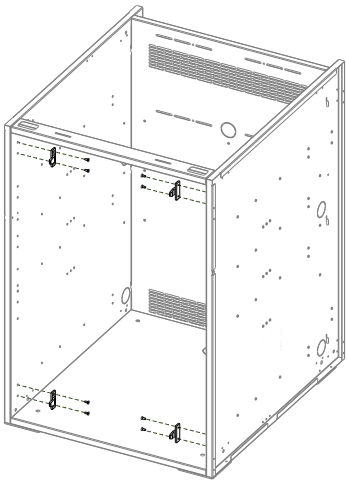

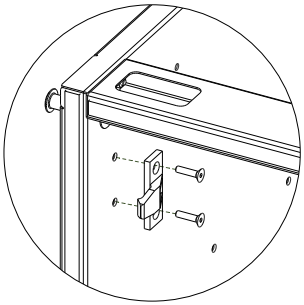

Schraube die Rahmenteile mit Senkkopfschrauben an die Seitenwände des Korpus.

4

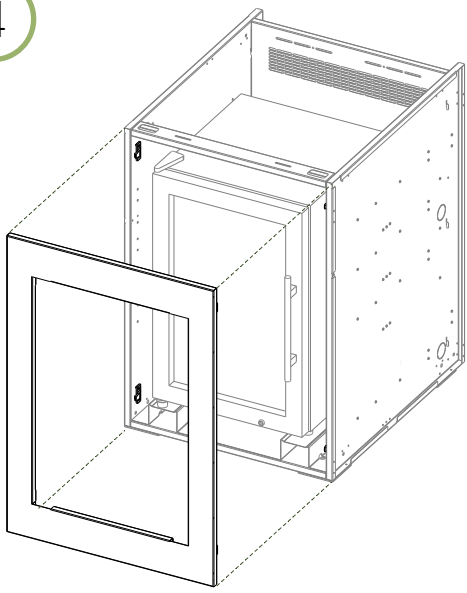

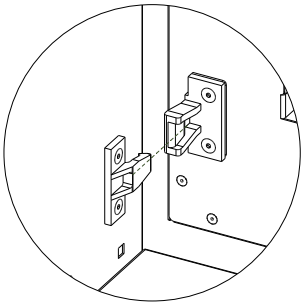

Befestige die Blende am Korpus, indem du die Plattenteile in die Rahmenteile steckst.

MT-AL-EA1-062

2 BLENDE GRILL KAMADO 1/2

Dekor

2.1 Verpackungseinheiten

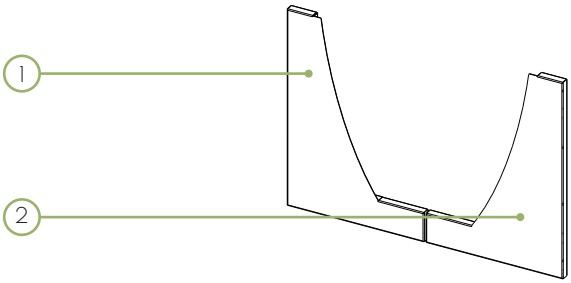

Hiefür benötigst du folgende Verpackungseinheiten:
EP1-D.B01

	Bezeichnung	Teil-Nr.	Anzahl
1	Blende Kamado 1/2 links	EA1-B-4KLM	1x
2	Blende Kamado 1/2 rechts	EA1-B-4KRM	1x

2.2 Montagekits

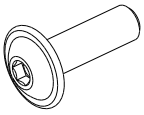

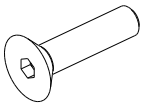

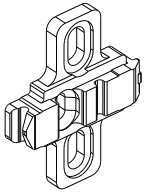

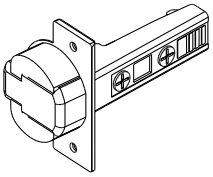

Hiefür benötigst du folgende Montagekits:
2x EP1-M.t1

	Bezeichnung	Teil-Nr.	Anzahl
32	Linsenkopf mit Bund M4x16mm Inbus	VI-ZL-SLM416IZ	8x
34	Senkkopf M4x16mm Inbus	VI-ZL-SSM416IZ	16x
58	Kreuzmontageplatte BLUM Cliptop 0mm	VI-ZL-KF0EZ	4x
59	Topfband BLUM Blumotion Cliptop 110° Eck	VI-ZL-TNE110SC	4x

Manchmal bleiben ein paar Bauteile übrig – keine Sorge, das ist kein Versehen!
Das liegt an der vielseitigen modularen Konfektionierung.

2 BLENDE GRILL KAMADO 1/2

2.3 Montage

1



8x Nr38



4x Nr42

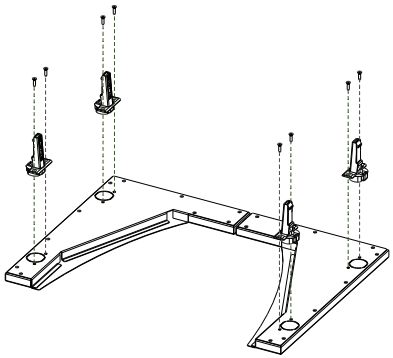

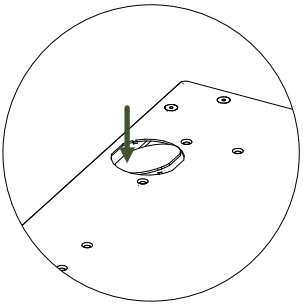

Entferne die kreisförmige Perforation auf der Rückseite der Blende, indem du sie vorsichtig hin und her bewegst. Verwende dabei nicht zu viel Kraft, um die Frontseite der Blende nicht zu beschädigen.

Befestige anschließend die Topf-bänder mit den Linsenkopfschrauben an der Rückseite der Blende.

Trage dabei Sicherheitshandschuhe!

2



8x Nr32



4x Nr41

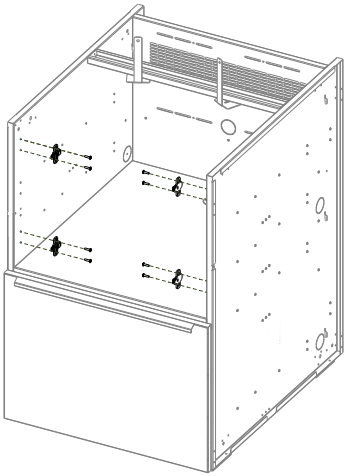

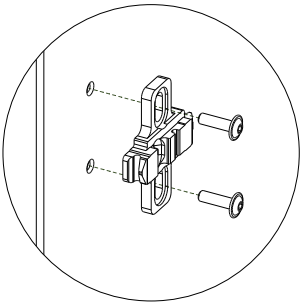

Befestige die Kreuzmontageplatten mit den Linsenkopfschrauben an den Seitenwänden des Korpus.

2 BLENDE GRILL KAMADO 1/2

2.3 Montage

3

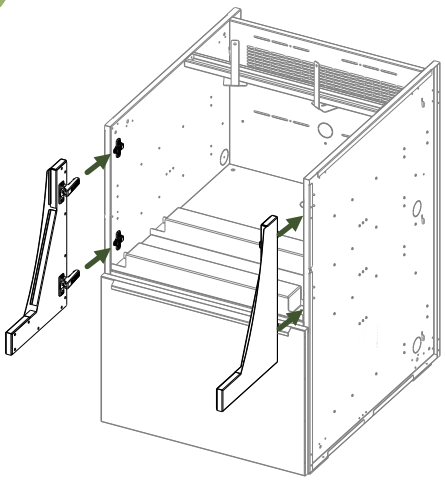

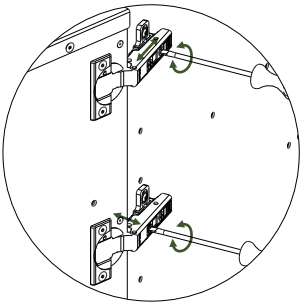

Montiere die Blende am Korpus, indem du die Topfbänder von vorne auf die Kreuzmontage-platten schiebst. Richte die Blende anschließend aus, indem du die Einstellschrauben am Scharnier verstellst.

Verwende die hintere Schraube, um die Blende vor- und zurückzubewegen, und die vordere Schraube, um die Blende nach links und rechts zu justieren.

4

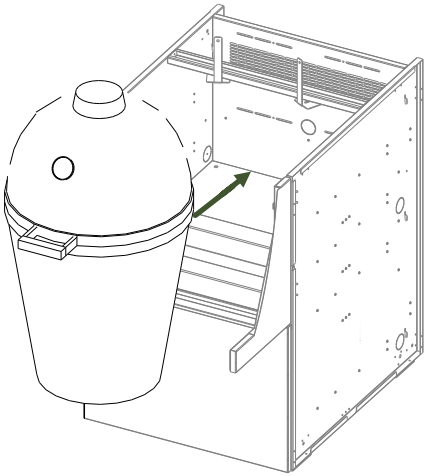

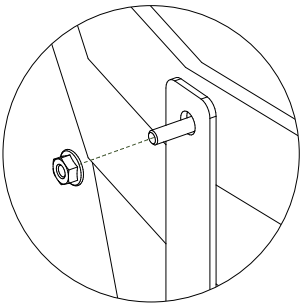

Setze den Kamado auf die Unterbauträger und schiebe ihn so weit wie möglich nach hinten. Achte darauf, dass die bereits montierten Winkel noch gut justierbar sind, damit dir das Verbinden leichter fällt. Verbinde den Kamado anschließend an einer passenden Stelle mit den Winkeln des Querträgers.

Ziehe anschließend die Mutter am Kamado und an den Winkeln handfest an.

3 BLENDE GRILL KAMADO 1/3

Dekor

3.1 Verpackungseinheiten

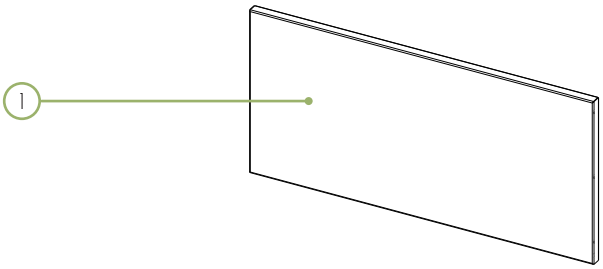

Hiefür benötigst du folgende Verpackungseinheiten:
EP1-D.C

	Bezeichnung	Teil-Nr.	Anzahl
1	Blende 1/3	EA1-B-2M	1x

3.2 Montagekits

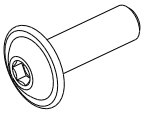

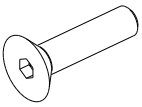

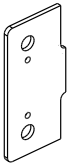

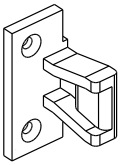

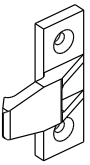

Hiefür benötigst du folgende Montagekits:
EP1-M.b1

	Bezeichnung	Teil-Nr.	Anzahl
32	Linsenkopf mit Bund M4x16mm Inbus	VI-ZL-SLM416IZ	4x
34	Senkkopf M4x16mm Inbus	VI-ZL-SSM416IZ	16x
51	Clip Keku AS Distanzplatte	VI-ZL-CASU.354	4x
52	Clip Keku AS Plattenteil	VI-ZL-CASB.358	4x
53	Clip Keku AS Rahmenteil Rastnase	VI-ZL-CASKRN.377	4x

Manchmal bleiben ein paar Bauteile übrig – keine Sorge, das ist kein Versehen!
Das liegt an der vielseitigen modularen Konfektionierung.

3 BLENDE GRILL KAMADO 1/3

3.3 Montage

1



8x Nr34



4x Nr51



4x Nr52

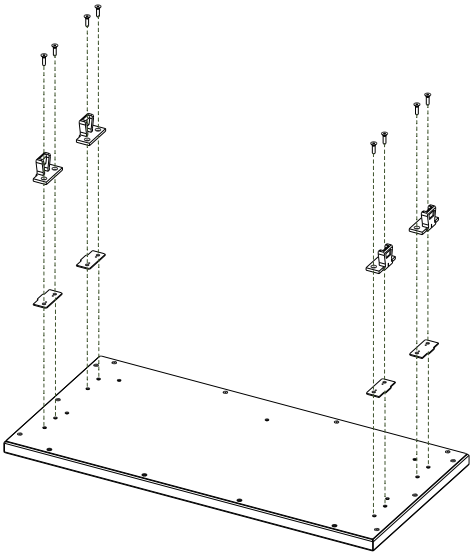

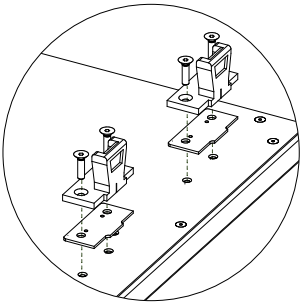

Verbinde die Plattenteile und Distanzplatten mit den Senkkopf- schrauben an der Rückseite der Blende.

2



4x Nr32

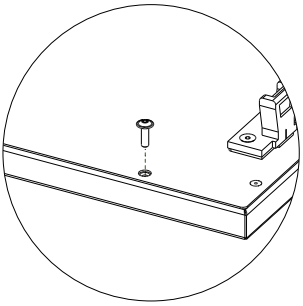

Verbinde die Rückseite der Blende mit Linsenkopfschrauben mit der Vorderseite der Blende.

Eine Griffleiste kann nachträglich hinzugefügt werden. Diese erfüllt jedoch nur dekorative Zwecke und ist daher nicht im Standardlieferumfang enthalten.

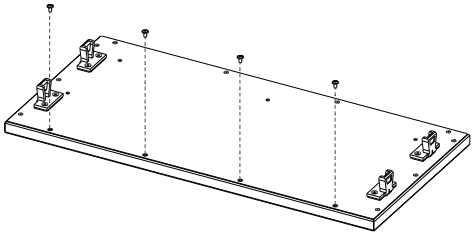

MT-AL-EA1-062

3 BLENDE GRILL KAMADO 1/3

3.3 Montage

3



8x Nr38



4x Nr53

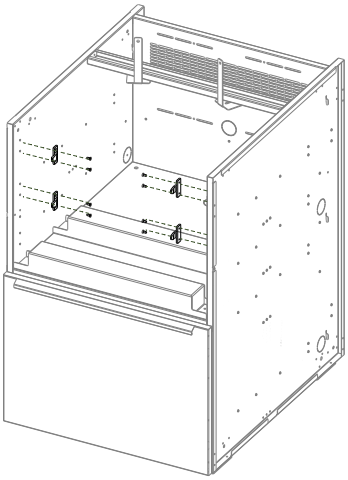

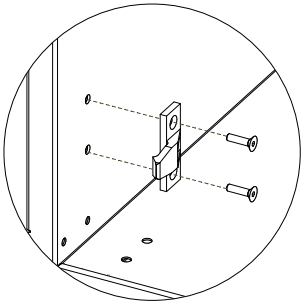

Verbinde die Rahmenteile mit den Senkkopfschrauben an den Seitenwänden des Korpus.

4

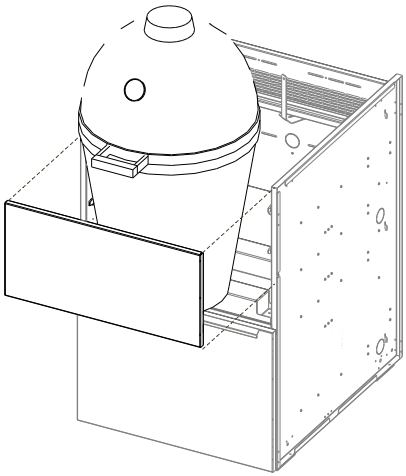

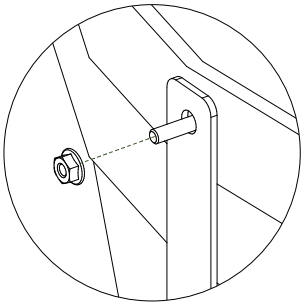

Setze den Kamado auf die Unterbau-träger und schiebe ihn so weit wie möglich nach hinten. Achte darauf, dass die bereits montierten Winkel noch gut justierbar sind, damit dir das Verbinden leichter fällt. Verbinde den Kamado anschließend an einer passenden Stelle mit den Winkeln des Querträgers. Ziehe danach die Mutter am Kamado und an den Winkeln handfest an. Befestige schließlich die Blende am Korpus, indem du die Plattenteile auf die Rahmenteile steckst.

4 BLENDE GRILL SLIDE-IN

Dekor

4.1 Verpackungseinheiten

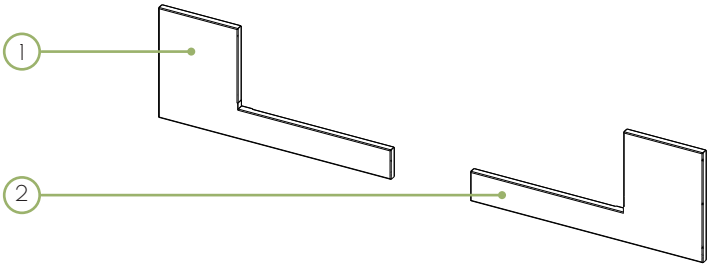

Hiefür benötigst du folgende Verpackungseinheiten:
EP1-D.A01 / EP1-D.A02 / EP1-D.A03 / EP1-D.A04

	Bezeichnung	Teil-Nr.	Anzahl
1	Blende Grill links	EA1-B-1GLM	1x
2	Blende Grill rechts	EA1-B-1GLM	1x

4.2 Montagekits

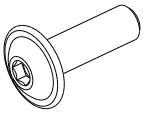

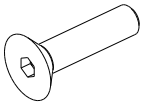

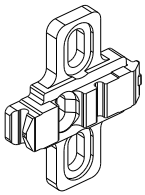

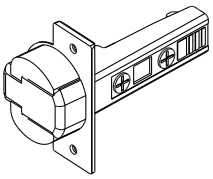

Hiefür benötigst du folgende Montagekits:
2x EP1-M.t1

	Bezeichnung	Teil-Nr.	Anzahl
32	Linsenkopf mit Bund M4x16mm Inbus	VI-ZL-SLM416IZ	8x
34	Senkkopf M4x16mm Inbus	VI-ZL-SSM416IZ	16x
58	Kreuzmontageplatte BLUM Cliptop 0mm	VI-ZL-KF0EZ	4x
59	Topfband BLUM Blumotion Cliptop 110° Eck	VI-ZL-TNE110SC	4x

Manchmal bleiben ein paar Bauteile übrig – keine Sorge, das ist kein Versehen!
Das liegt an der vielseitigen modularen Konfektionierung.

4 BLENDE GRILL SLIDE-IN

4.3 Montage

1



4x Nr38



2x Nr42

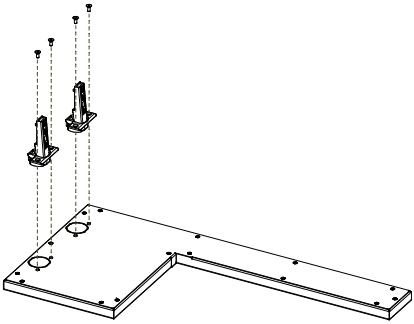

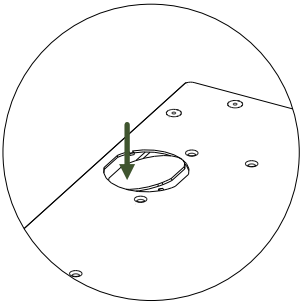

Entferne die kreisförmige Perforation auf der Rückseite der Blende, indem du sie vorsichtig hin und her bewegst. Verwende dabei nicht zu viel Kraft, um die Frontseite der Blende nicht zu beschädigen.

Befestige anschließend die Topf-bänder mit den Linsenkopfschrauben an der Rückseite der Blende.

Trage dabei Sicherheitshandschuhe!

2



4x Nr32



2x Nr41

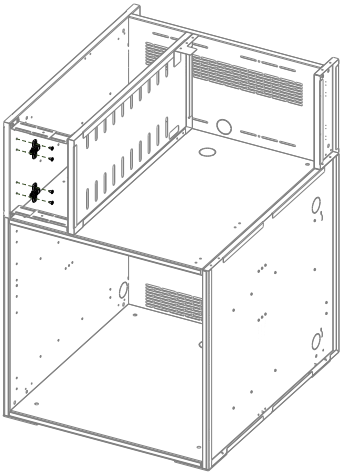

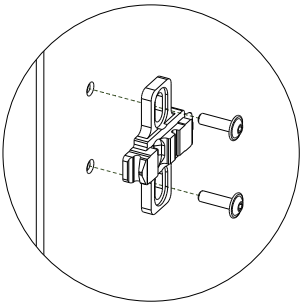

Befestige die Kreuzmontageplatten mit den Linsenkopfschrauben an der gewählten Seitenwand des Korpus.

4 BLENDE GRILL SLIDE-IN

4.3 Montage

3

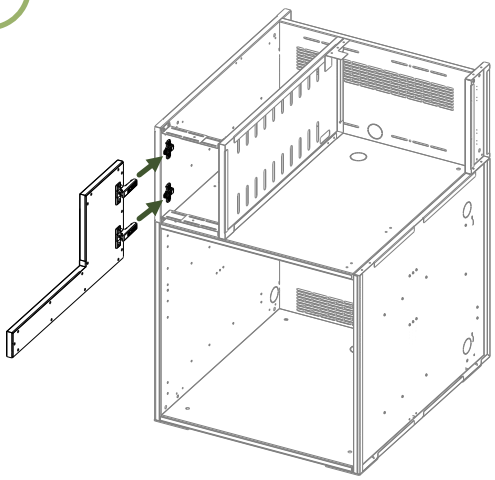

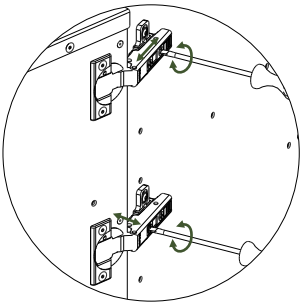

Montiere die Blende am Korpus, indem du die Topfbänder von vorne auf die Kreuzmontage-platten schiebst. Richte die Tür anschließend aus, indem du die Einstellschrauben am Scharnier verstellst.

Verwende die hintere Schraube, um die Tür vor- und zurückzu-bewegen, und die vordere Schraube, um die Tür nach links und rechts zu justieren.

4

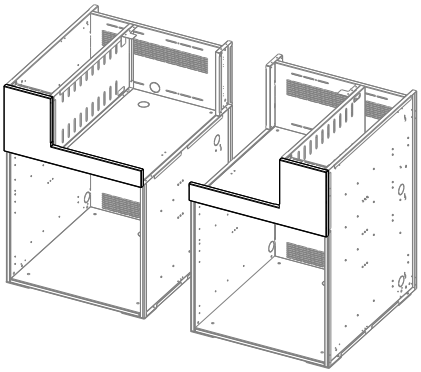

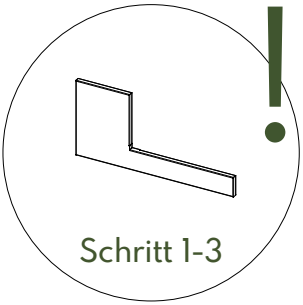

Wiederhole nun die Schritte 1 bis 3, um die rechte Blende aufzubauen.

5 BLENDE GRILL DROP-IN

Dekor

5.1 Verpackungseinheiten

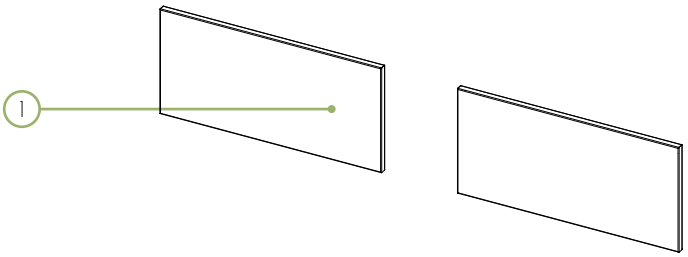

Hiefür benötigst du folgende Verpackungseinheiten:
2x EP1-D.C

	Bezeichnung	Teil-Nr.	Anzahl
1	Blende 1/3	EA1-B-2M	2x

5.2 Montagekits

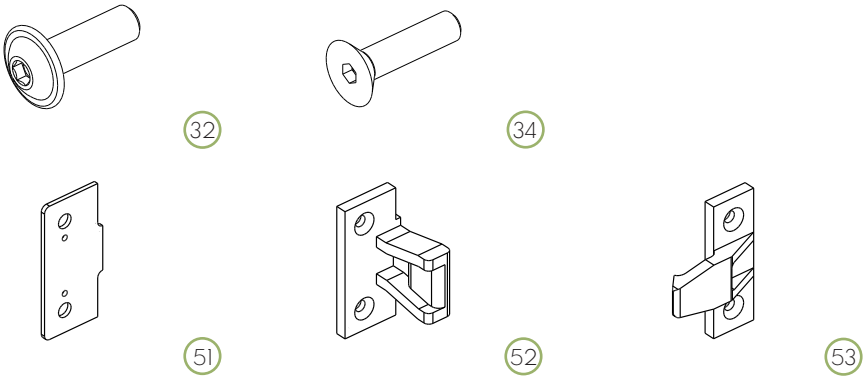

Hiefür benötigst du folgende Montagekits:
2x EP1-M.b1

	Bezeichnung	Teil-Nr.	Anzahl
32	Linsenkopf mit Bund M4x16mm Inbus	VI-ZL-SLM416IZ	8x
34	Senkkopf M4x16mm Inbus	VI-ZL-SSM416IZ	32x
51	Clip Keku AS Distanzplatte	VI-ZL-CASU.354	8x
52	Clip Keku AS Plattenteil	VI-ZL-CASB.358	8x
53	Clip Keku AS Rahmenteil Rastnase	VI-ZL-CASKRN.377	8x

Manchmal bleiben ein paar Bauteile übrig – keine Sorge, das ist kein Versehen!
Das liegt an der vielseitigen modularen Konfektionierung.

5 BLENDE GRILL DROP-IN

5.3 Montage

1



8x Nr34



4x Nr51



4x Nr52

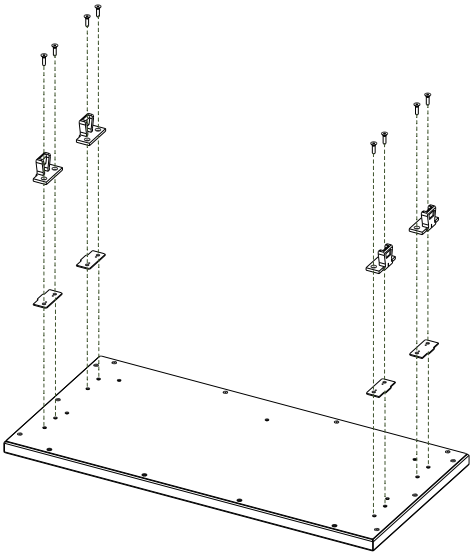

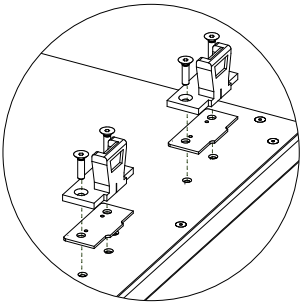

Verbinde die Plattenteile und Distanzplatten mit den Senkkopf- schrauben an der Rückseite der Blende.

2



4x Nr32

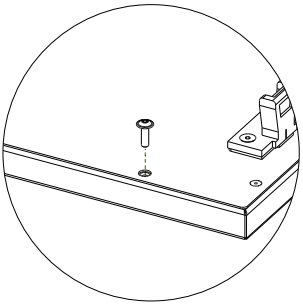

Verbinde die Rückseite der Blende mit Linsenkopfschrauben mit der Vorderseite der Blende.

Eine Griffleiste kann nachträglich hinzugefügt werden. Diese erfüllt jedoch nur dekorative Zwecke und ist daher nicht im Standardlieferumfang enthalten.

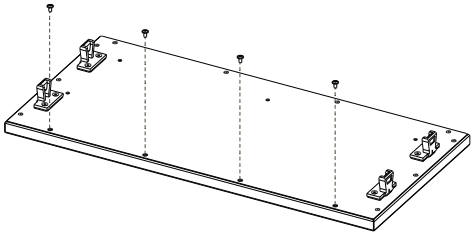

MT-AL-EA1-062

5 BLENDE GRILL DROP-IN

5.3 Montage

3



8x Nr38



4x Nr53

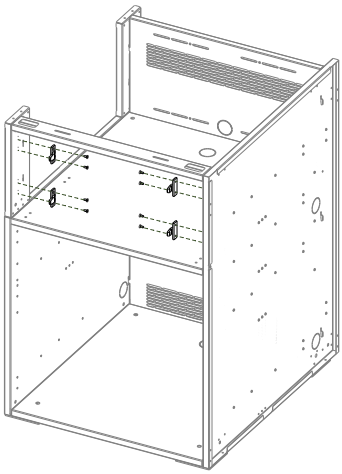

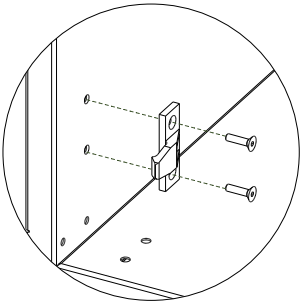

Verbinde die Rahmenteile mit den Senkkopfschrauben an den Seitenwänden des Korpus.

4

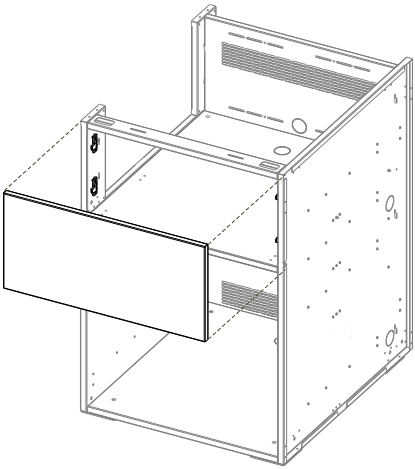

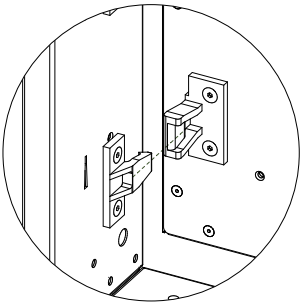

Befestige die Blende am Korpus, indem du das Plattenteil von vorne auf das Rahmenteil steckst.

MT-AL-EA1-062

6 BLENDE BRÜCKE FRONT

Dekor

6.1 Verpackungseinheiten

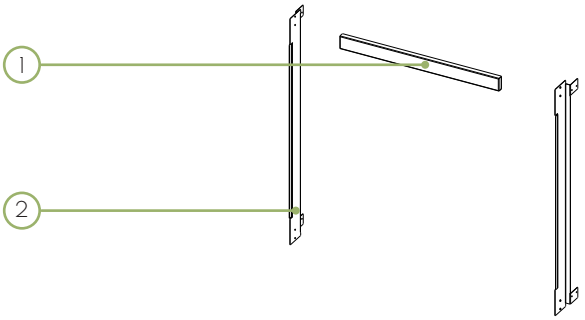

Hiefür benötigst du folgende Verpackungseinheiten:
EP1-D.F01

	Bezeichnung	Teil-Nr.	Anzahl
1	Blende Brücke 60x5cm	EA1-B-B0560	1x
2	Blende Brücke Seitenwand	EA1-B-BVK	2x

6.2 Montagekits


31

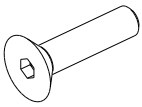
34


37

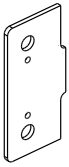
51

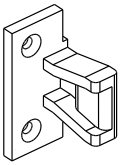
52

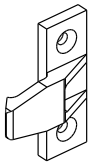
53

Hiefür benötigst du folgende Montagekits:
EP1-M.b4

	Bezeichnung	Teil-Nr.	Anzahl
31	Linsenkopf mit Bund M4x8mm Inbus	VI-ZL-SLM48IZ	8x
34	Senkkopf M4x16mm Inbus	VI-ZL-SSM416IZ	8x
37	Sperrzahnmutter M4 verzinkt	VI-ZL-MM4SKZ	12x
51	Clip Keku AS Distanzplatte	VI-ZL-CASU.354	2x
52	Clip Keku AS Plattenteil	VI-ZL-CASB.358	2x
53	Clip Keku AS Rahmenteil Rastnase	VI-ZL-CASKRN.377	2x

Manchmal bleiben ein paar Bauteile übrig – keine Sorge, das ist kein Versehen!
Das liegt an der vielseitigen modularen Konfektionierung.

6 BLENDE BRÜCKE FRONT

6.3 Montage

1


4x Nr34


4x Nr37


2x Nr51


2x Nr52

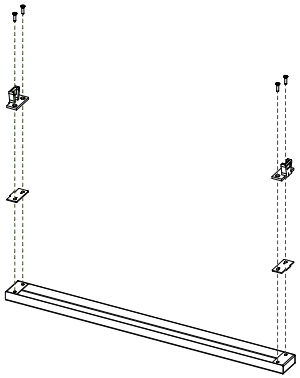

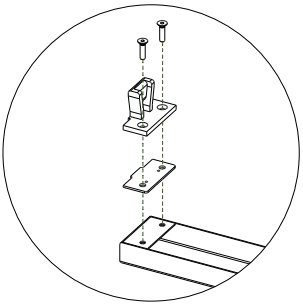

Befestige die Plattenteile und Distanzplatten mit den Senkkopf-schrauben und Sperrzahnmuttern an der Rückseite der Blende.

2


8x Nr31


8x Nr37

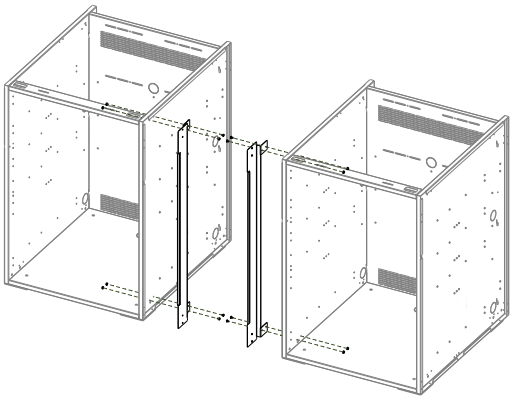

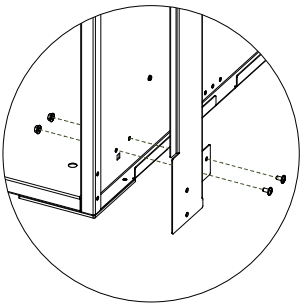

Befestige die Brückenseitenwände mit den Linsenkopfschrauben und Sperrzahnmuttern an den Seitenwänden des Korpus.

6 BLENDE BRÜCKE FRONT

6.3 Montage

3



4x Nr34



2x Nr53

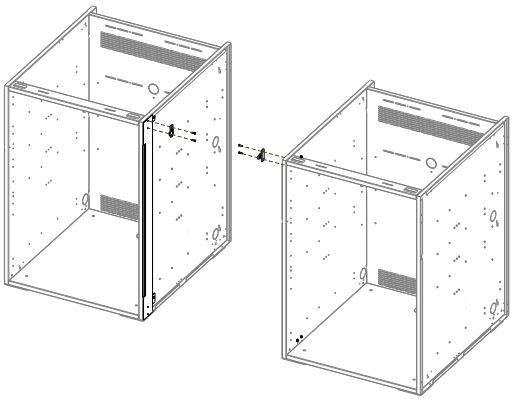

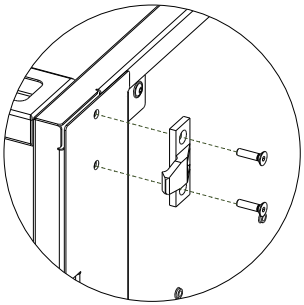

Befestige die Rahmenteile mit den Senkkopfschrauben an den Seitenwänden der Brücke.

4

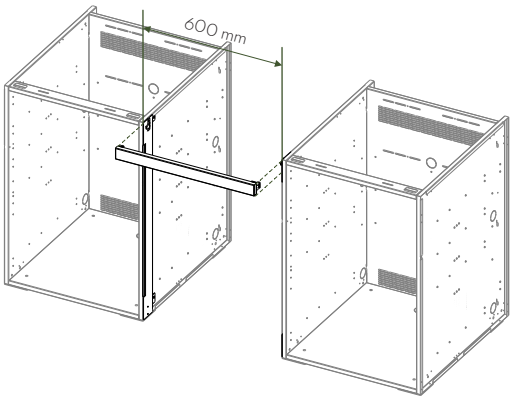

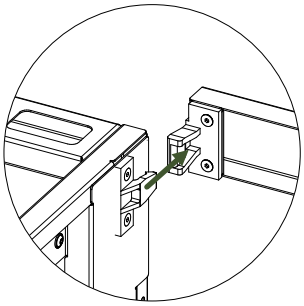

Achte darauf, dass der Abstand zwischen den Korpussen 600 mm beträgt, um die Blende ordnungs-gemäß zu befestigen.

Befestige die Blende anschließend am Korpus, indem du die Plattenteile von vorne auf die Rahmenteile steckst.

7 BLENDE BRÜCKE HINTEN

Dekor

7.1 Verpackungseinheiten

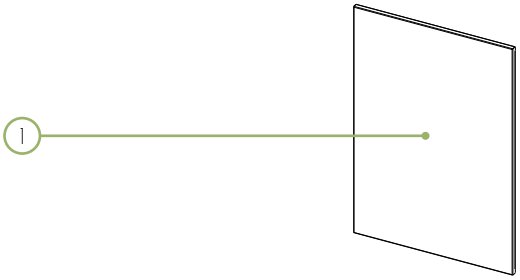

Hiefür benötigst du folgende Verpackungseinheiten:
EP1-D.F04

	Bezeichnung	Teil-Nr.	Anzahl
1	Blende Brücke 60x86cm	EA1-B-B8660	1x

7.2 Montagekits

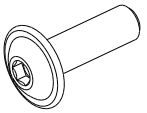

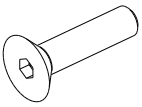



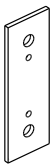



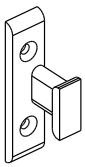

Hiefür benötigst du folgende Montagekits:
EP1-M.b3

	Bezeichnung	Teil-Nr.	Anzahl
32	Linsenkopf mit Bund M4x16mm Inbus	VI-ZL-SLM416IZ	4x
34	Senkkopf M4x16mm Inbus	VI-ZL-SSM416IZ	16x
37	Sperrzahnmutter M4 verzinkt	VI-ZL-MM4SKZ	20x
54	Clip Keku EH Distanzplatte	VI-ZL-CEHU.355	8x
55	Clip Keku EH Plattenteil Rastnase	VI-ZL-CEHBRN.357	4x
56	Clip Keku EH Rahmenteil	VI-ZL-CEHKST.367	4x

Manchmal bleiben ein paar Bauteile übrig – keine Sorge, das ist kein Versehen!
Das liegt an der vielseitigen modularen Konfektionierung.

7 BLENDE BRÜCKE HINTEN

7.3 Montage

1


8x Nr34


8x Nr37


8x Nr54


4x Nr55

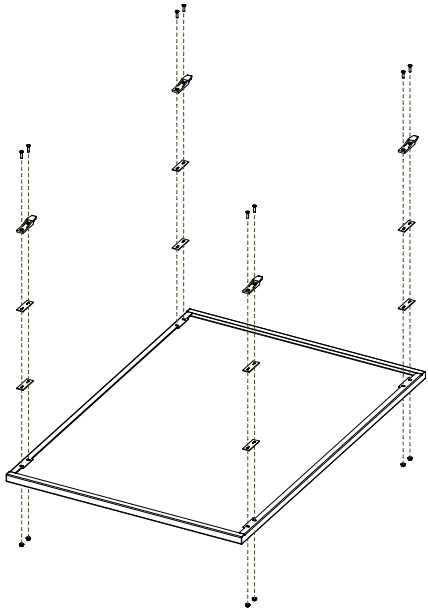

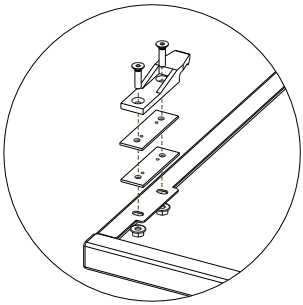

Befestige die Plattenteile und Distanzplatten mit den Senkkopf-schrauben und Sperrzahnmuttern an der Rückseite der Blende.

2


8x Nr34


8x Nr37


4x Nr56

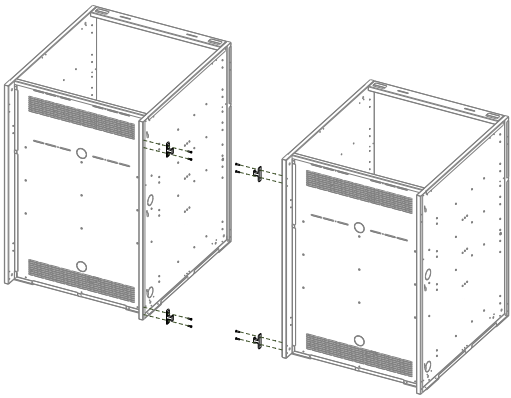

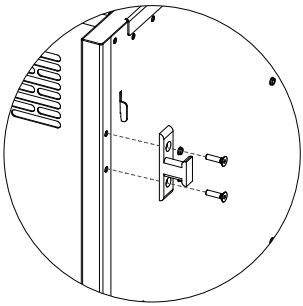

Verbinde die Rahmenteile mit den Senkkopfschrauben und Sperrzahnmuttern an den Seitenwänden des Korpus.

7 BLENDE BRÜCKE HINTEN

7.3 Montage

3

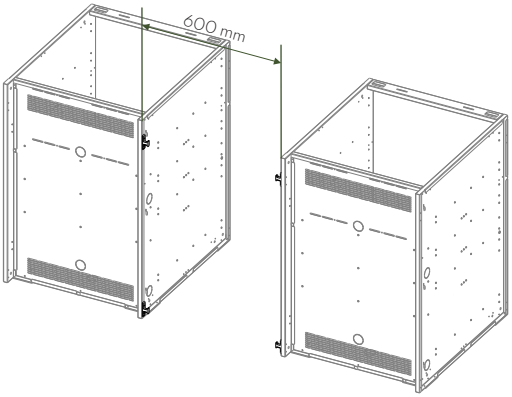

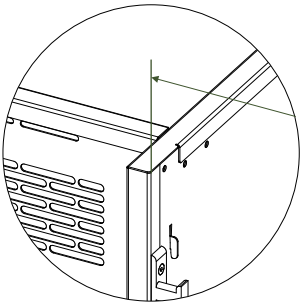

Achte darauf, dass der Abstand zwischen den Korpussen 600 mm beträgt, um die Blende ordnungs-gemäß zu befestigen.

4

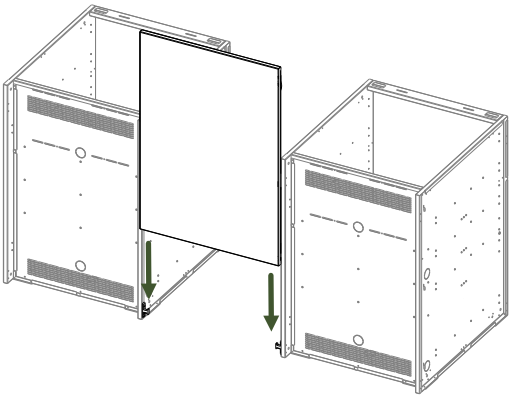

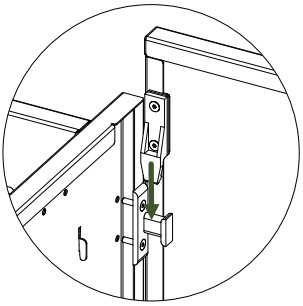

Befestige die Brückenblende am Korpus, indem du die Plattenteile von oben auf die Rahmenteile steckst.

MT-AL-EA1-062

8 BLENDE STIRN

Dekor

8.1 Verpackungseinheiten

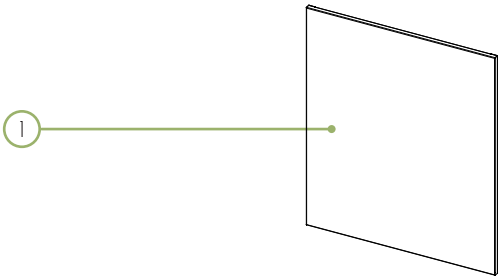

Hiefür benötigst du folgende Verpackungseinheiten:
EP1-D.SS

	Bezeichnung	Teil-Nr.	Anzahl
1	Blende Seitenblende	EA1-B-SM	1x

8.2 Montagekits

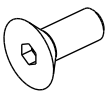

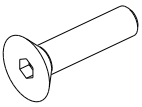



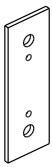



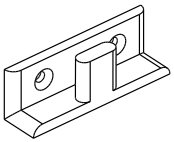

Hiefür benötigst du folgende Montagekits:
EP1-M.b2

	Bezeichnung	Teil-Nr.	Anzahl
33	Senkkopf M4x10mm Inbus	VI-ZL-SSM410IZ	8x
34	Senkkopf M4x16mm Inbus	VI-ZL-SSM416IZ	8x
37	Sperrzahnmutter M4 verzinkt	VI-ZL-MM4SKZ	16x
54	Clip Keku EH Distanzplatte	VI-ZL-CEHU.355	8x
55	Clip Keku EH Plattenteil Rastnase	VI-ZL-CEHBRN.357	4x
57	Clip Keku AD Rahmenteil	VI-ZL-CADK.381	4x

Manchmal bleiben ein paar Bauteile übrig – keine Sorge, das ist kein Versehen!
Das liegt an der vielseitigen modularen Konfektionierung.

8 BLENDE STIRN

8.3 Montage

1


8x Nr34


8x Nr37


8x Nr54


4x Nr55

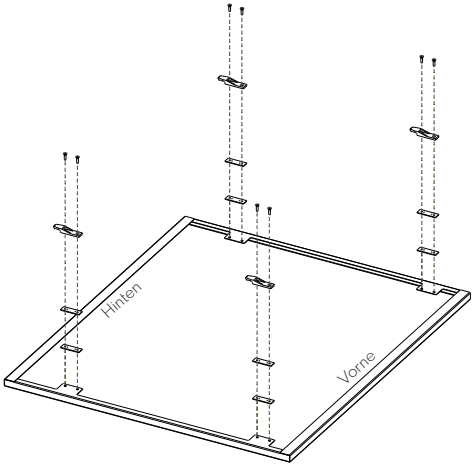

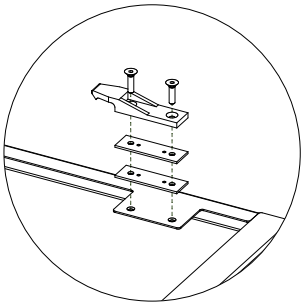

Befestige die Plattenteile und Distanzplatten mit den Senkkopf- schrauben und Sperrzahnmuttern an der Rückseite der Blende.

2


8x Nr33


8x Nr37


4x Nr57

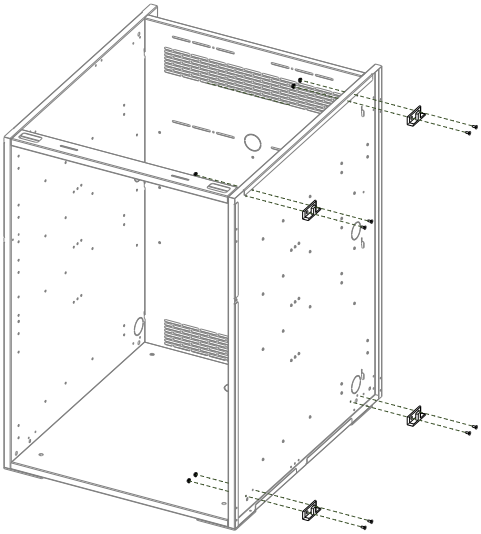

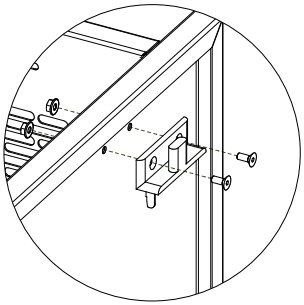

Befestige die Rahmenteile mit den Senkkopfschrauben und Sperrzahnmuttern am Korpus.

8 BLENDE STIRN

8.3 Montage

3A

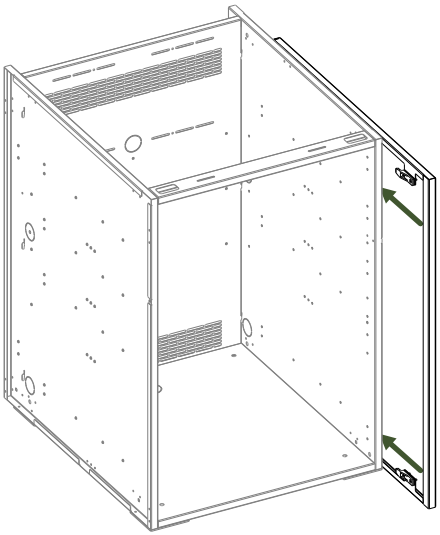

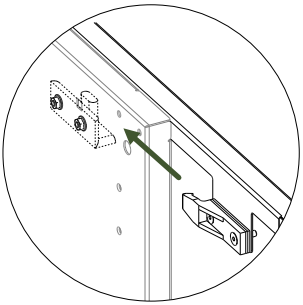

Rechte Seite
Befestige die Seitenblende mit dem Korpus, indem du die Plattenteile von vorne auf die Rahmenteile steckst.

3B

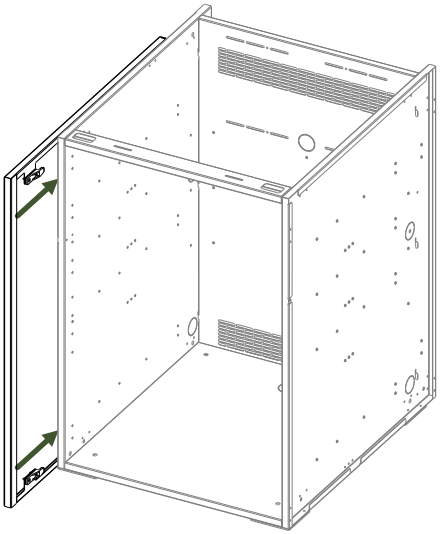

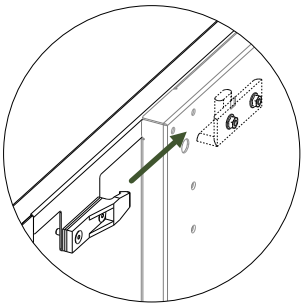

Linke Seite
Befestige die Seitenblende mit dem Korpus, indem du die Plattenteile von vorne auf die Rahmenteile steckst.

9 BLENDE HINTEN

Dekor

9.1 Verpackungseinheiten

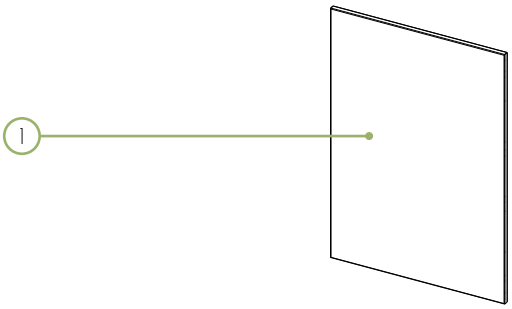

Hiefür benötigst du folgende Verpackungseinheiten:
EP1-D.D

	Bezeichnung	Teil-Nr.	Anzahl
1	Blende 3/3	EA1-B-3M	1x

9.2 Montagekits

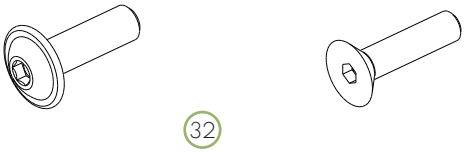

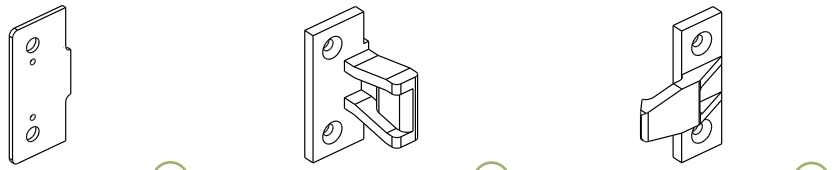

Hiefür benötigst du folgende Montagekits:
EP1-M.b1

	Bezeichnung	Teil-Nr.	Anzahl
32	Linsenkopf mit Bund M4x16mm Inbus	VI-ZL-SLM416IZ	4x
34	Senkkopf M4x16mm Inbus	VI-ZL-SSM416IZ	16x
51	Clip Keku AS Distanzplatte	VI-ZL-CASU.354	4x
52	Clip Keku AS Plattenteil	VI-ZL-CASB.358	4x
53	Clip Keku AS Rahmenteil Rastnase	VI-ZL-CASKRN.377	4x

Manchmal bleiben ein paar Bauteile übrig – keine Sorge, das ist kein Versehen!
Das liegt an der vielseitigen modularen Konfektionierung.

9 BLENDE HINTEN

9.3 Montage

1



8x Nr34



4x Nr51



4x Nr52

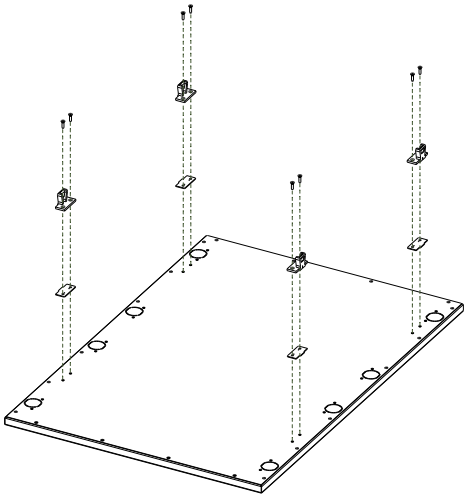

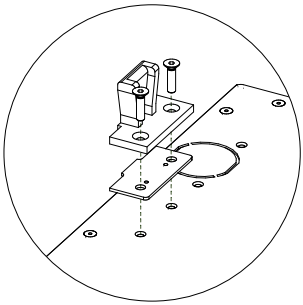

Befestige die Plattenteile und Distanzplatten mit den Senkkopf- schrauben an der Rückseite der Blende.

2



4x Nr32

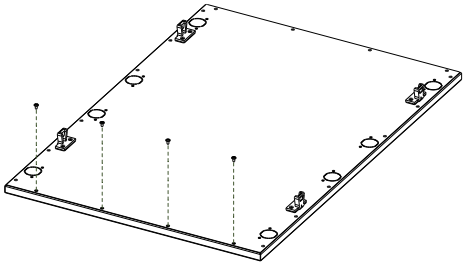

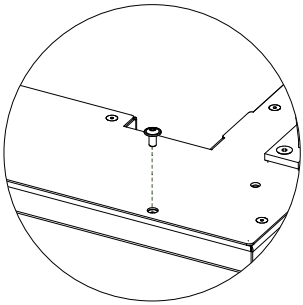

Verbinde die Rückseite der Blende mit Linsenkopfschrauben mit der Vorderseite der Blende.

Eine Griffleiste kann nachträglich hinzugefügt werden. Diese erfüllt jedoch nur dekorative Zwecke und ist daher nicht im Standardlieferumfang enthalten.

9 BLENDE HINTEN

9.3 Montage

3



8x Nr34



4x Nr53

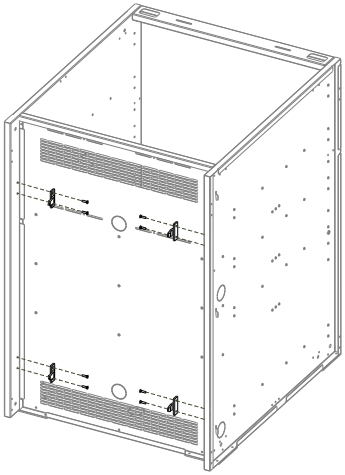

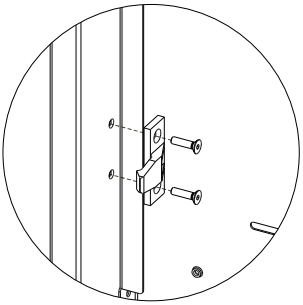

Befestige die Rahmenteile mit den Senkkopfschrauben am Korpus.

4

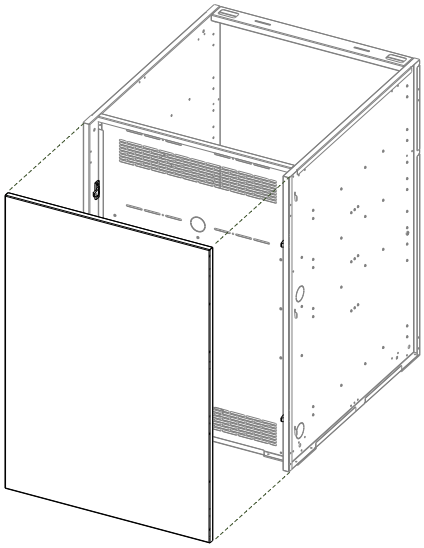

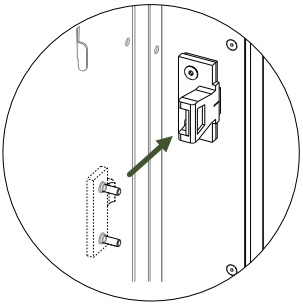

Befestige die Blende mit dem Korpus, indem du die Plattenteile von vorne/hinten auf die Rahmenteile steckst.

MT-AL-EA1-062

10 BLENDE ECKE

Dekor

10.1 Verpackungseinheiten

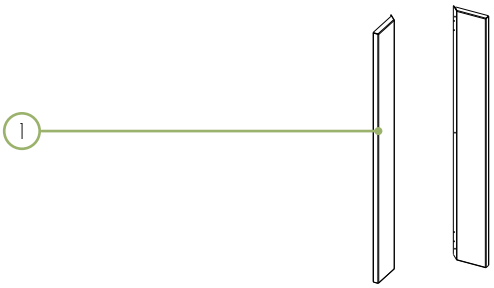

Hiefür benötigst du folgende Verpackungseinheiten:
EP1-D.EG

	Bezeichnung	Teil-Nr.	Anzahl
1	Blende Ecke 100mm	EA1-B-EVG	2x

10.2 Montagekits

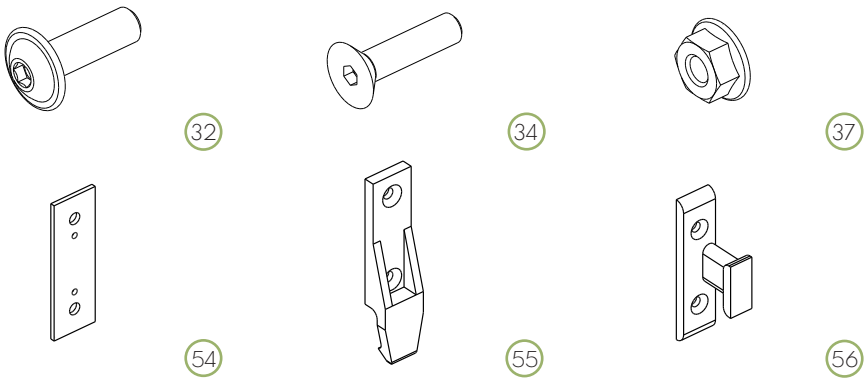

Hiefür benötigst du folgende Montagekits:
EP1-M.b3

	Bezeichnung	Teil-Nr.	Anzahl
32	Linsenkopf mit Bund M4x16mm Inbus	VI-ZL-SLM416IZ	4x
34	Senkkopf M4x16mm Inbus	VI-ZL-SSM416IZ	16x
37	Sperrzahnmutter M4 verzinkt	VI-ZL-MM4SKZ	20x
54	Clip Keku EH Distanzplatte	VI-ZL-CEHU.355	8x
55	Clip Keku EH Plattenteil Rastnase	VI-ZL-CEHBRN.357	4x
56	Clip Keku EH Rahmenteil	VI-ZL-CEHKST.367	4x

Manchmal bleiben ein paar Bauteile übrig – keine Sorge, das ist kein Versehen!
Das liegt an der vielseitigen modularen Konfektionierung.

10 BLENDE ECKE A

10.3 Montage

1A



8x Nr34



8x Nr37



4x Nr54



4x Nr55

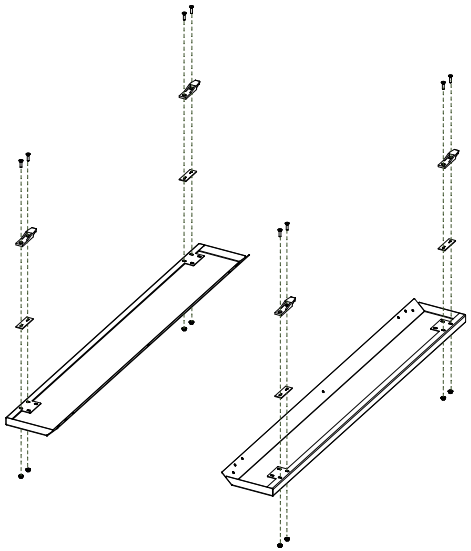

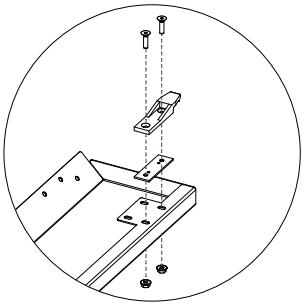

Befestige die Plattenteile und Distanzplatten mit den Senkkopf-schrauben und Sperrzahnmuttern an den Rückseiten der Blenden.

2A



3x Nr32



3x Nr37

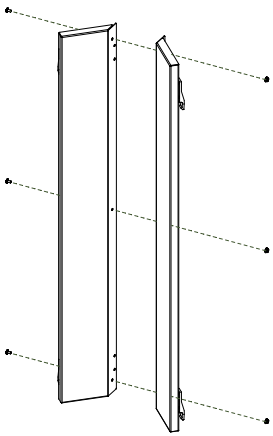

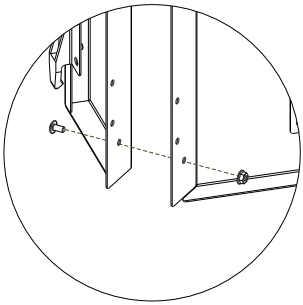

Verschraube die beiden Blenden mit den Linsenkopfschrauben und Sperrzahnmuttern.

10 BLENDE ECKE A

10.3 Montage

3A



8x Nr34



8x Nr37



4x Nr56

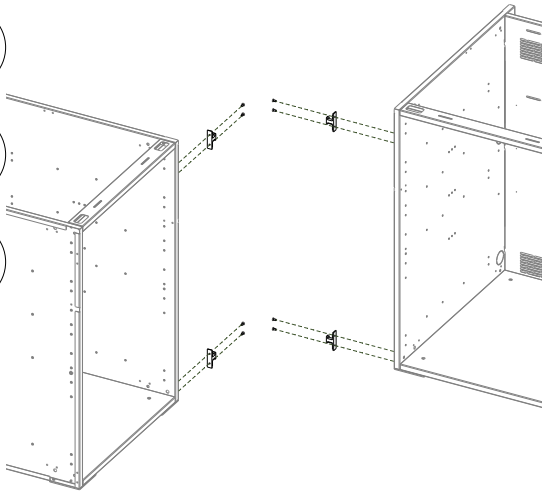

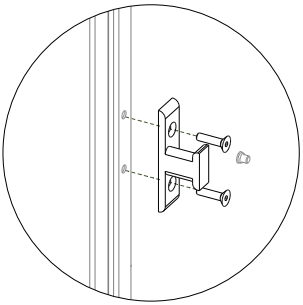

Befestige die Rahmenteile mit den Senkkopfschrauben und Sperrzahnmuttern am Korpus.

4A

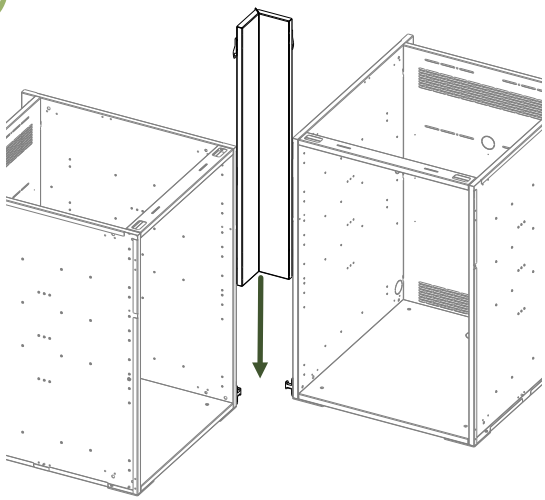

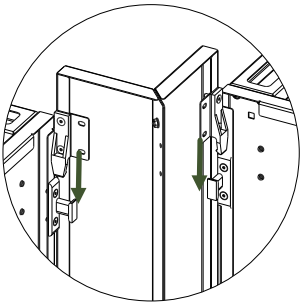

Befestige die Blende mit dem Korpus, indem du die Plattenteile von oben auf die Rahmenteile steckst.

10 BLENDE ECKE B

10.3 Montage

1B


8x Nr34


8x Nr37


4x Nr54


4x Nr55

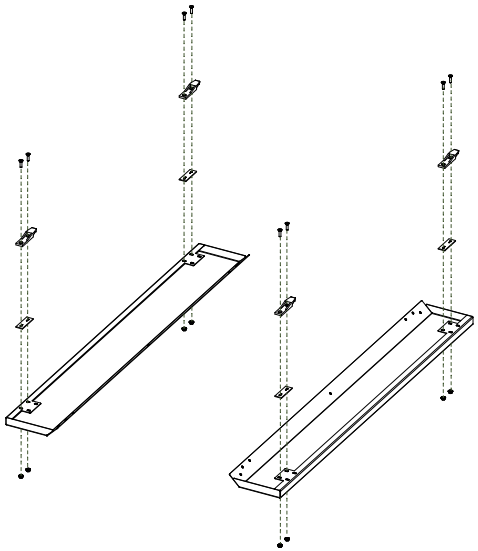

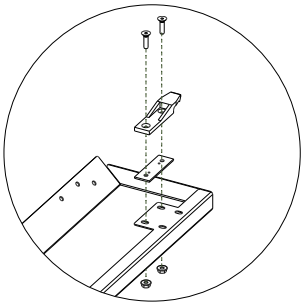

Achte darauf, dass die Blende, die an der Rückseite des Korpus befestigt wird, die innenliegenden Langlöcher der Blendenlasche nutzt. Dadurch unterscheiden sich die Positionen der Plattenteile zwischen den Blenden.

Befestige die Plattenteile und Distanzplatten mit den Senkkopf-schrauben und Sperrzahnmuttern an den Rückseiten der Blenden.

2B


3x Nr32


3x Nr37

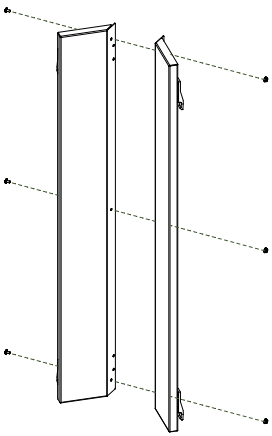

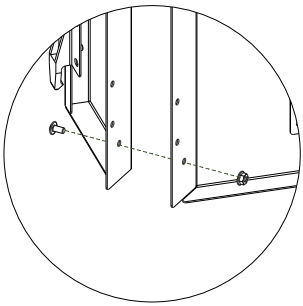

Verschraube die beiden Blenden mit den Linsenkopfschrauben und Sperrzahnmuttern.

10 BLENDE ECKE B

10.3 Montage

3B

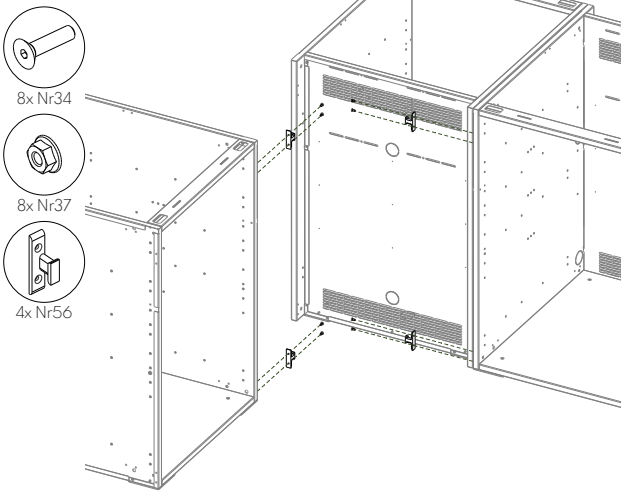

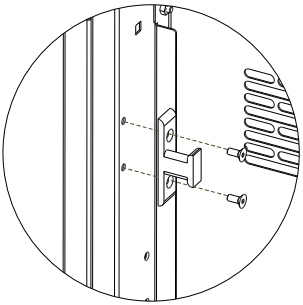

Befestige die Rahmenteile mit den Senkkopfschrauben und Sperrzahnmuttern am Korpus.

4B

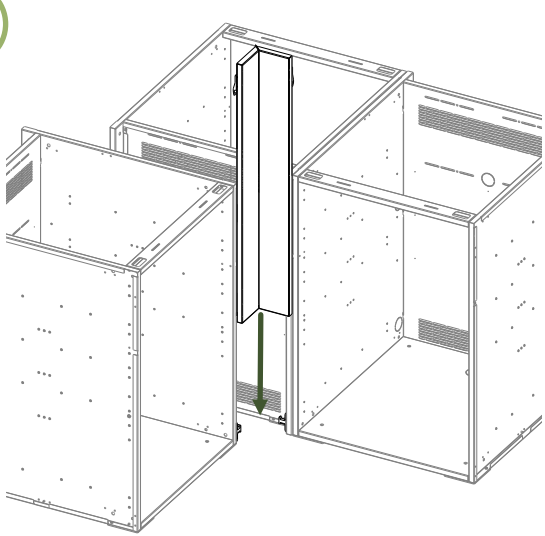

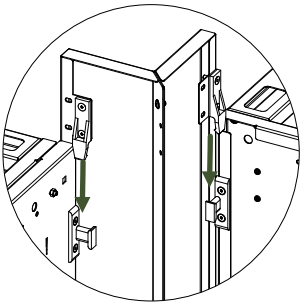

Befestige die Blende mit dem Korpus, indem du die Plattenteile von oben auf die Rahmenteile steckst.

10 BLENDE ECKE C

10.3 Montage

1C


8x Nr34


8x Nr37


4x Nr54


4x Nr55

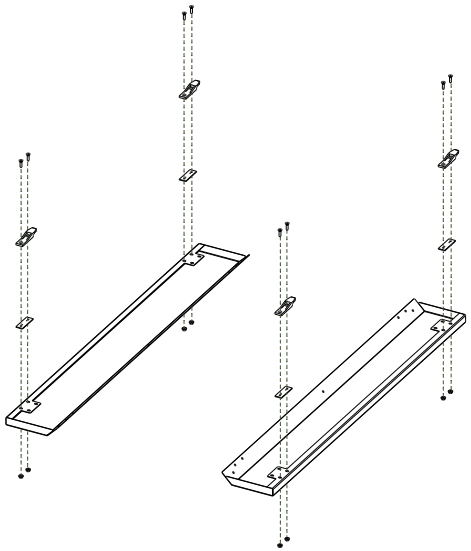

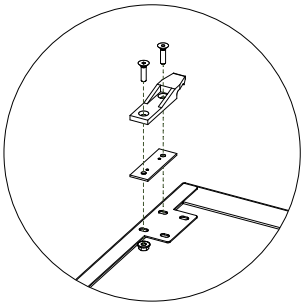

Befestige die Plattenteile und Distanzplatten mit den Senkkopf-schrauben und Sperrzahnmuttern an den Rückseiten der Blenden.

2C


8x Nr34


8x Nr37


4x Nr56

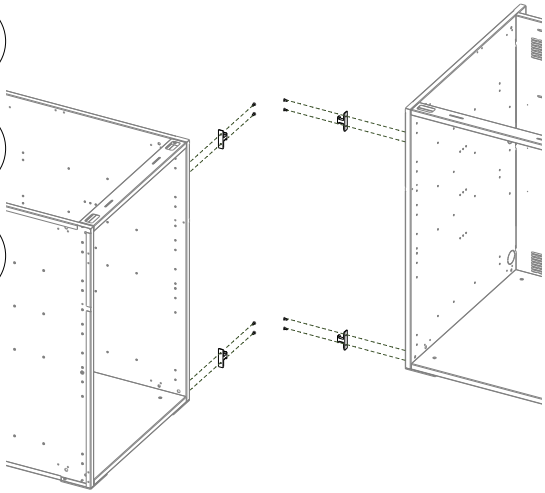

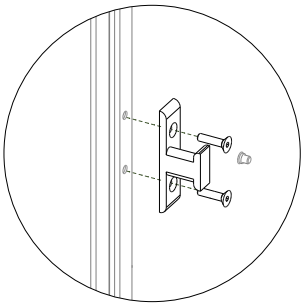

Befestige die Rahmenteile mit den Senkkopfschrauben und Sperr-zahnmuttern am Korpus.

10 BLENDE ECKE C

10.3 Montage

3C

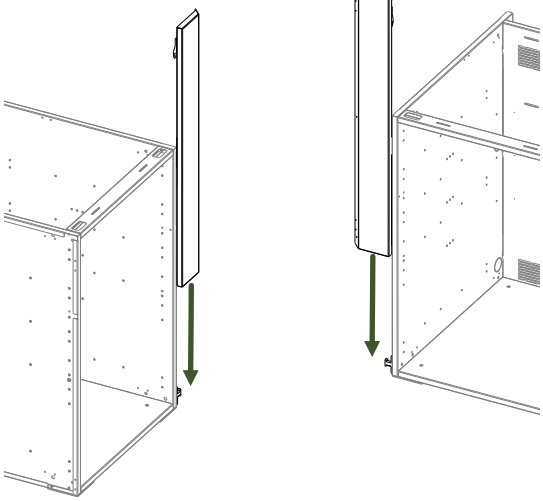

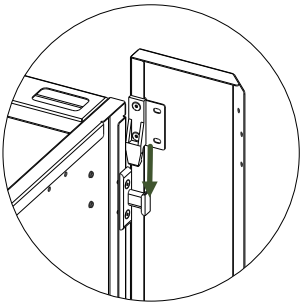

Befestige die Blende mit dem Korpus, indem du die Plattenteile von oben auf die Rahmenteile steckst.

4C



4x Nr32



4x Nr37

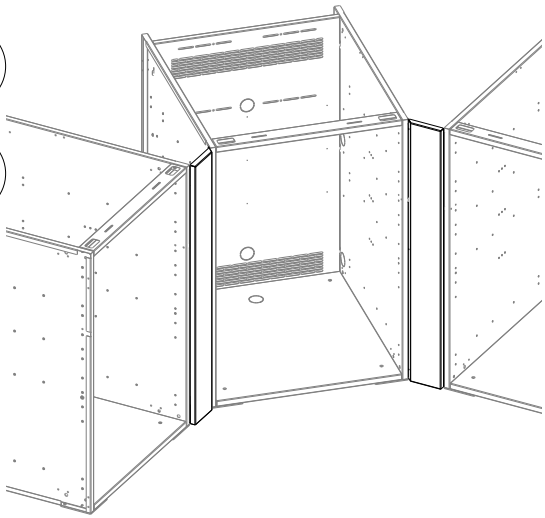

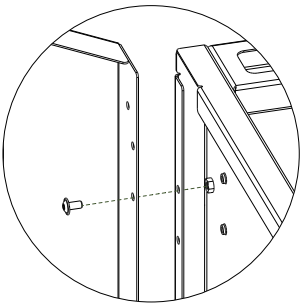

Befestige die Blende an den vorgesehenen Stellen am Korpus mit Linsenkopfschrauben und Sperrzahnmuttern.

11 BLENDE ECKE STIRN

Dekor

11.1 Verpackungseinheiten



Hiefür benötigst du folgende Verpackungseinheiten:
EP1-F0.6

	Bezeichnung	Teil-Nr.	Anzahl
1	Blende Brücke 10x86cm	EA1-B-B8610	1x

11.2 Montagekits

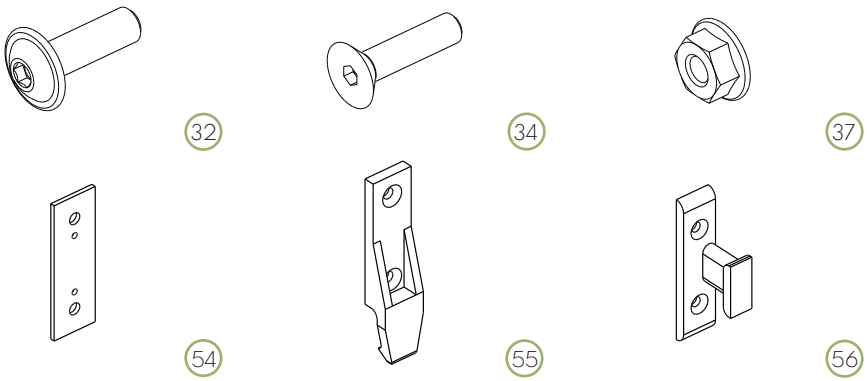

Hiefür benötigst du folgende Montagekits:
EP1-M.b3

	Bezeichnung	Teil-Nr.	Anzahl
32	Linsenkopf mit Bund M4x16mm Inbus	VI-ZL-SLM416IZ	4x
34	Senkkopf M4x16mm Inbus	VI-ZL-SSM416IZ	16x
37	Sperrzahnmutter M4 verzinkt	VI-ZL-MM4SKZ	20x
54	Clip Keku EH Distanzplatte	VI-ZL-CEHU.355	8x
55	Clip Keku EH Plattenteil Rastnase	VI-ZL-CEHBRN.357	4x
56	Clip Keku EH Rahmenteil	VI-ZL-CEHKST.367	4x

Manchmal bleiben ein paar Bauteile übrig – keine Sorge, das ist kein Versehen!
Das liegt an der vielseitigen modularen Konfektionierung.

11 BLENDE ECKE STIRN

11.3 Montage

1

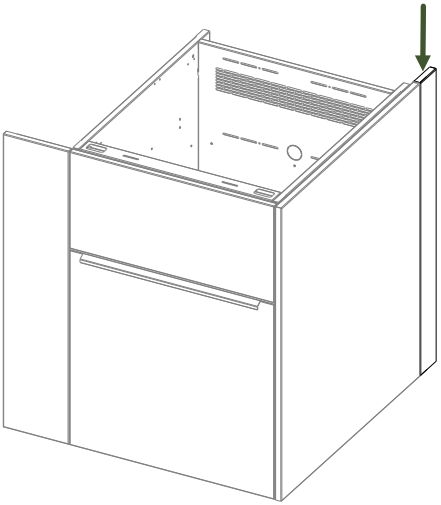

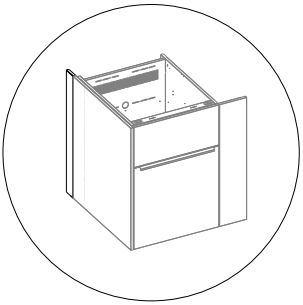

Schau dir zunächst die Grafik an und überlege, auf welcher Seite die Blende montiert werden soll. Beachte, dass das Eckmodul um 90 Grad gedreht werden kann, wodurch sich die Position der Eckblenden ändert.

2



4x Nr34



4x Nr37



2x Nr54



2x Nr55

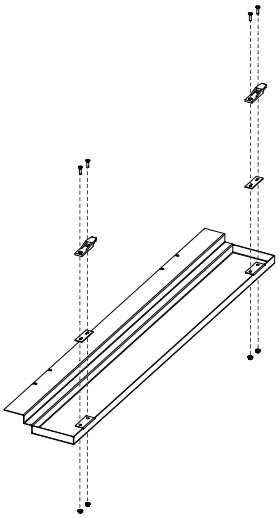

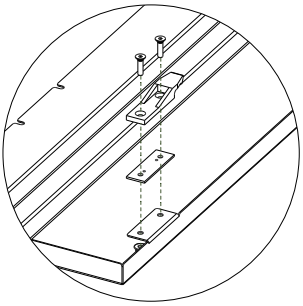

Befestige die Plattenteile und Distanzplatten mit den Senkkopf-schrauben und Sperrzahnmuttern an den Rückseiten der Blende.

MT-AL-EA1-062

11 BLENDE ECKE STIRN

11.3 Montage

3



4x Nr34



4x Nr37



2x Nr56

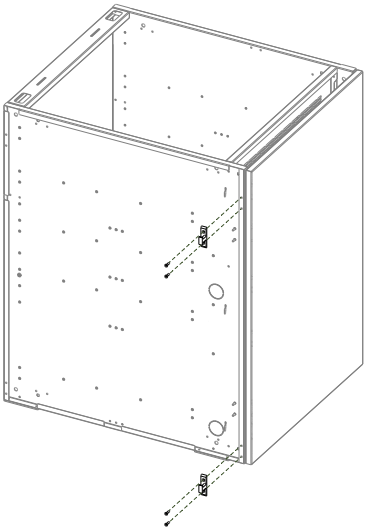

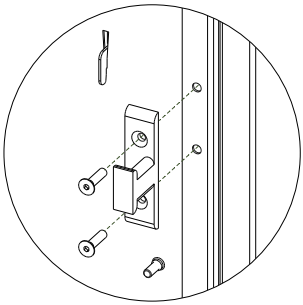

Befestige die Rahmenteil mit den Senkkopfschrauben und Sperrzahnmuttern am Korpus.

4

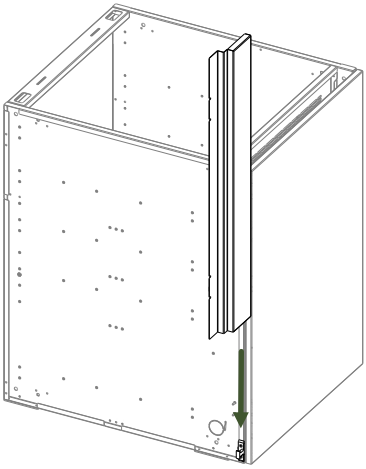

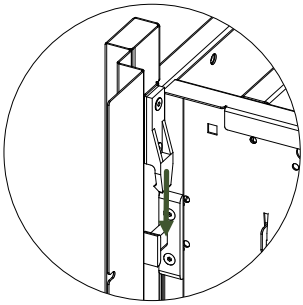

Verbinde die Eckblende mit dem Korpus, indem du die Plattenteile von oben auf die Rahmenteile steckst.

11 BLENDE ECKE STIRN

11.3 Montage

5



2x Nr32

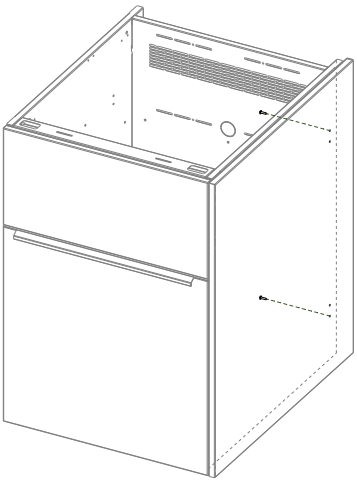

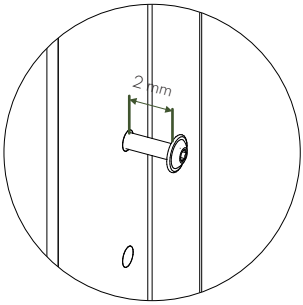

Schraube die Linsenkopfschrauben in die Seitenwände und die Rückwand des Korpus.

Ziehe die Schrauben nicht vollständig an, da der Abstand später notwendig ist, um den Zwischenboden einzubauen.

6

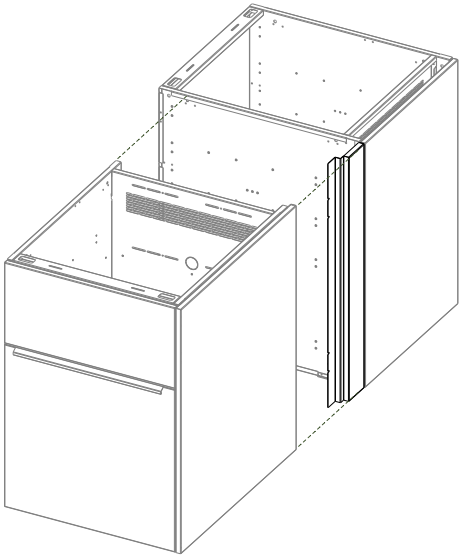

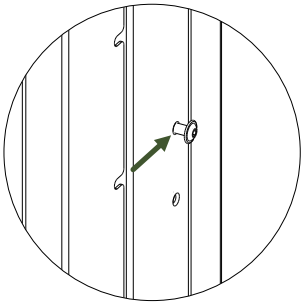

Schiebe die Module zuletzt zusammen, sodass die Aussparung der Eckblende vernünftig an der Linsenkopfschraube anliegt.

Ziehe die Linsenkopfschrauben anschließend handfest an.

12 BLENDE ECKE HINTEN

Dekor

12.1 Verpackungseinheiten



Hiefür benötigst du folgende Verpackungseinheiten:
EP1-F0.5

	Bezeichnung	Teil-Nr.	Anzahl
1	Blende Brücke 22x86cm	EA1-B-B8622	1x

12.2 Montagekits

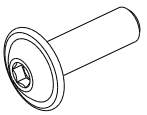

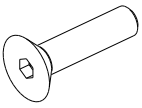



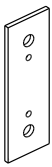



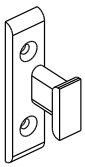

Hiefür benötigst du folgende Montagekits:
EP1-M.b3

	Bezeichnung	Teil-Nr.	Anzahl
32	Linsenkopf mit Bund M4x16mm Inbus	VI-ZL-SLM416IZ	4x
34	Senkkopf M4x16mm Inbus	VI-ZL-SSM416IZ	16x
37	Sperrzahnmutter M4 verzinkt	VI-ZL-MM4SKZ	20x
54	Clip Keku EH Distanzplatte	VI-ZL-CEHU.355	8x
55	Clip Keku EH Plattenteil Rastnase	VI-ZL-CEHBRN.357	4x
56	Clip Keku EH Rahmenteil	VI-ZL-CEHKST.367	4x

Manchmal bleiben ein paar Bauteile übrig – keine Sorge, das ist kein Versehen!
Das liegt an der vielseitigen modularen Konfektionierung.

12 BLENDE ECKE HINTEN

12.3 Montage

1

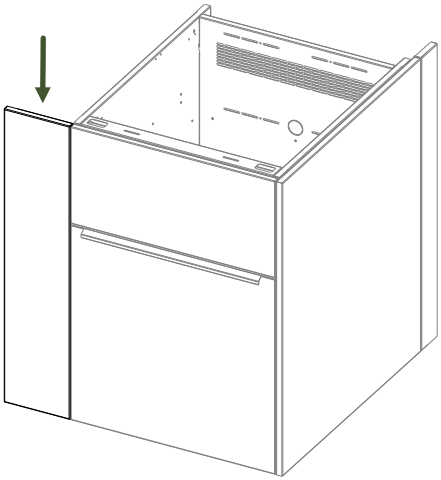

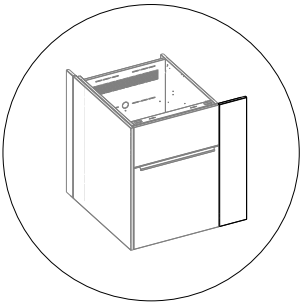

Schau dir zunächst die Grafik an und überlege, auf welcher Seite die Blende montiert werden soll. Beachte, dass das Eckmodul um 90 Grad gedreht werden kann, wodurch sich die Position der Eckblenden ändert.

2



4x Nr34



4x Nr37



2x Nr54



2x Nr55

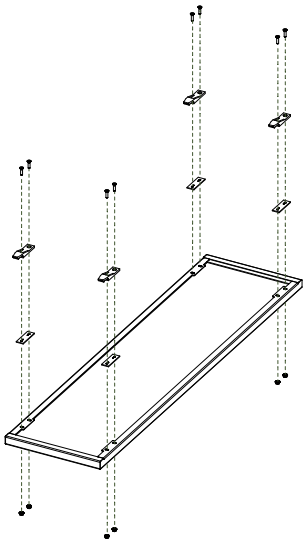

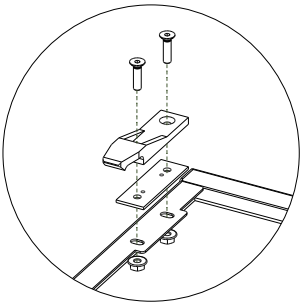

Befestige die Plattenteile und Distanzplatten mit den Senkkopf-schrauben und Sperrzahnmuttern an den Rückseiten der Blende.

MT-AL-EA1-062

12 BLENDE ECKE HINTEN

12.3 Montage

3



4x Nr34



4x Nr37



2x Nr56

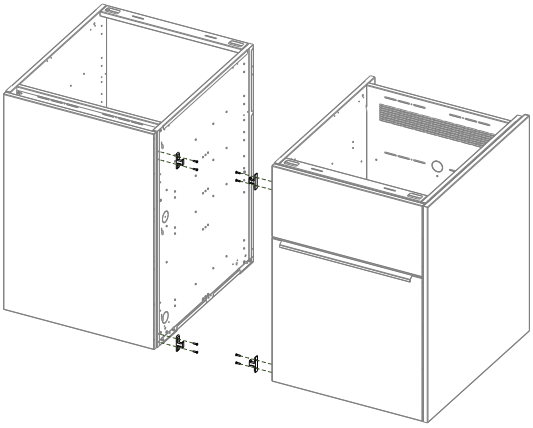

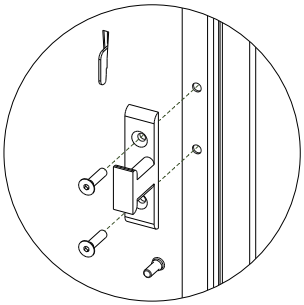

Befestige die Rahmenteil mit den Senkkopfschrauben und Sperrzahnmuttern am Korpus.

4

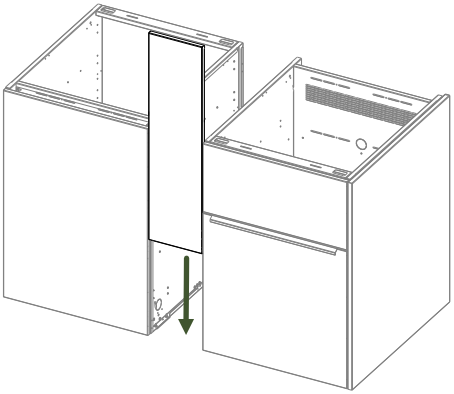

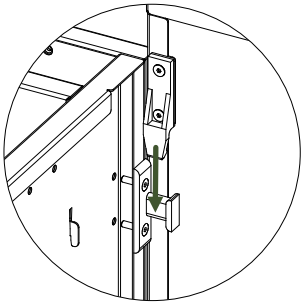

Verbinde die Eckblende mit dem Korpus, indem du die Plattenteile von oben auf die Rahmenteile steckst.

VII. ARBEITSPLATTE

MT-AL-EA1-062

1 PAKETDEALS

1.1 4 Module

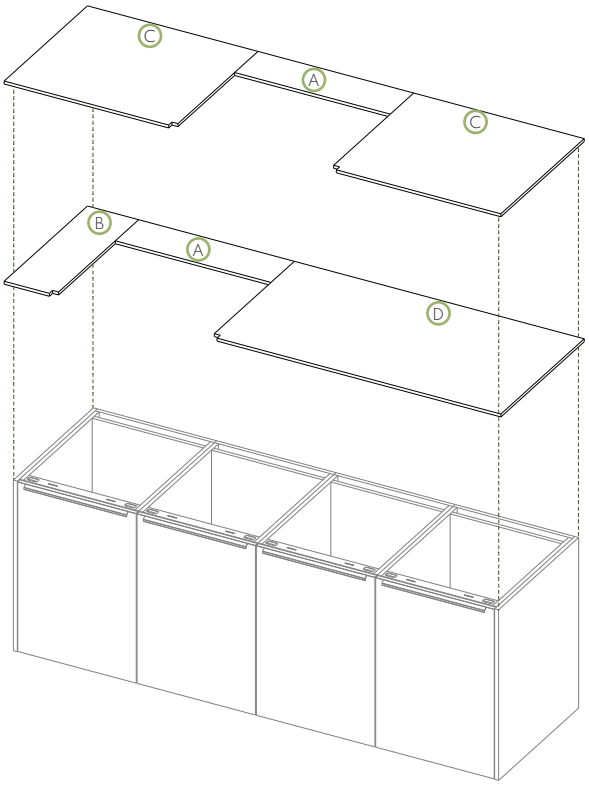

Hinweis zum Einbau:
Die Platten können gespiegelt eingebaut werden, es gibt also keine feste Ober- oder Unterseite.

	Bezeichnung	Teil-Nr.
A	Arbeitsplatte Ausschnitt 524mm / 497mm	EP1-C.A01 / 05
B	Arbeitsplatte HPL Module 0,5	EP1-C.B
C	Arbeitsplatte HPL Module 1,5	EP1-C.C
D	Arbeitsplatte HPL Module 2,5	EP1-C.D

MT-AL-EA1-062

1 PAKETDEALS

1.2 5 Module

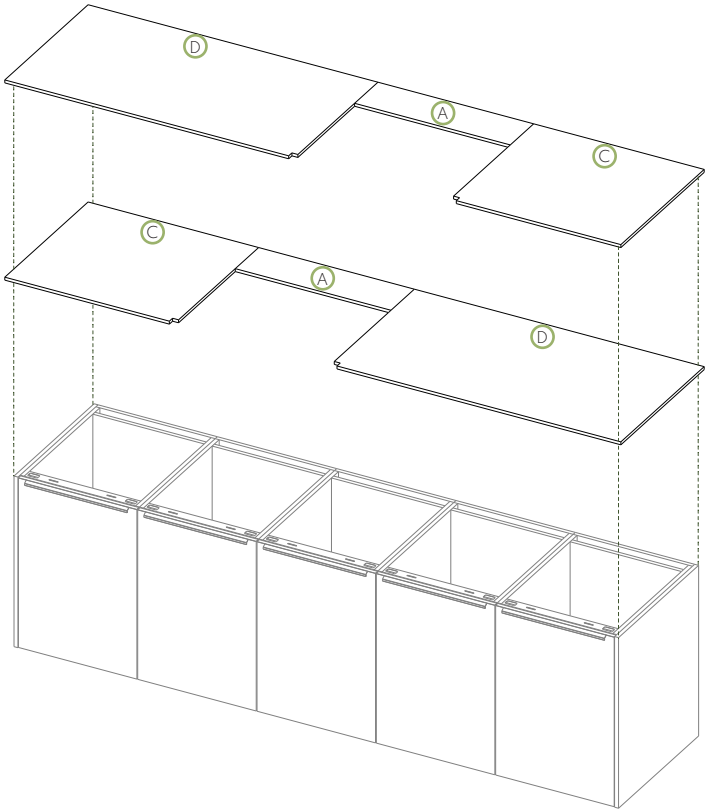

Hinweis zum Einbau:
Die Platten können gespiegelt eingebaut werden, es gibt also keine feste Ober- oder Unterseite.

	Bezeichnung	Teil-Nr.
A	Arbeitsplatte Ausschnitt 524mm / 497mm	EP1-C.A01 / 05
C	Arbeitsplatte HPL Module 1,5	EP1-C.C
D	Arbeitsplatte HPL Module 2,5	EP1-C.D

MT-AL-EA1-062

1 PAKETDEALS

1.3 6 Module

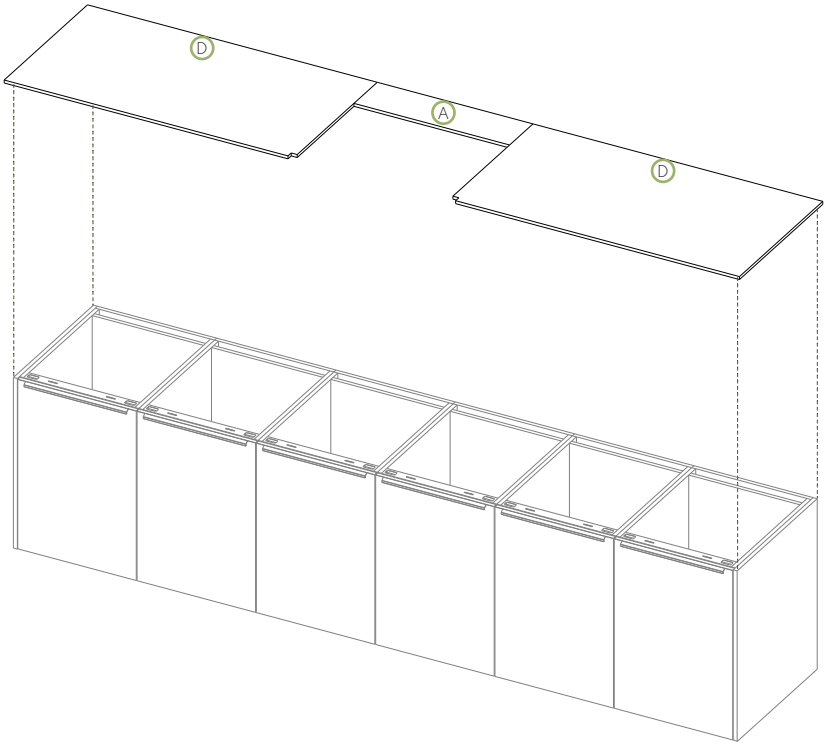

Hinweis zum Einbau:
Die Platten können gespiegelt eingebaut werden, es gibt also keine feste Ober- oder Unterseite.

	Bezeichnung	Teil-Nr.
A	Arbeitsplatte Ausschnitt 524mm / 497mm	EP1-C.A01 / 05
D	Arbeitsplatte HPL Module 2,5	EP1-C.D

MT-AL-EA1-062

2 MONTAGE

1.1 Ausschnitte

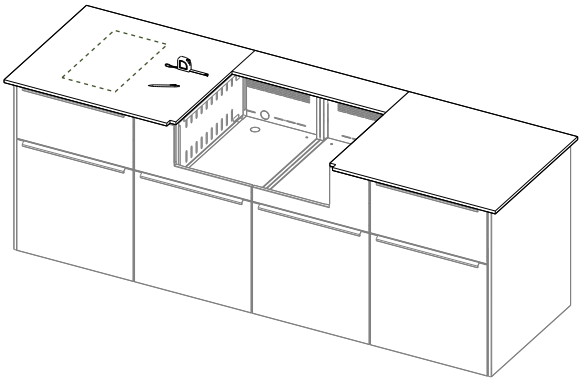

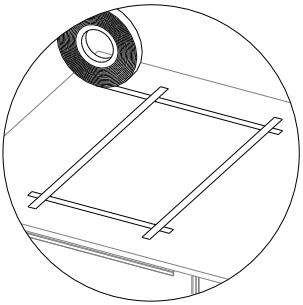

Ermittle zunächst die Ausschnittmaße deiner Einbauprodukte. Diese findest du in der jeweiligen Produktanleitung oder auf der Website des Herstellers. Markiere danach die gewünschte Position des Ausschnitts. Achte darauf, ausreichend Abstand zu den Wänden und Querträger des Korpus einzuplanen, da es sonst bei der späteren Installation zu Problemen kommen kann.

Hinweis:
Wir empfehlen, das markierte Ausschnittmaß mit Klebeband abzukleben. So vermeidest du Kratzer und Ausbrüche beim Sägen und verhinderst, dass die Markierung verwischt.

1.2

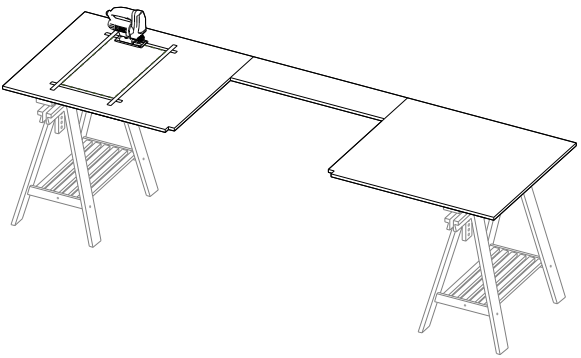

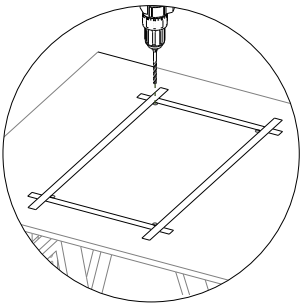

Nimm die markierte Platte von der Küchenzeile und lege sie auf Böcke oder eine andere stabile Unterlage. Für zusätzliche Stabilität kannst du die Arbeitsplatte mit Schraubzwingen fixieren.

Bohre anschließend mit einem ausreichend großen Bohrer in die Ecken des markierten Ausschnitts. Die Bohrungen dienen als Ansatzpunkte für das Sägeblatt der Stichsäge.

Säge den Ausschnitt anschließend mit einer Stichsäge und einem passenden Sägeblatt aus. Sollte der Radius in den Ecken stören, kannst du diesen nachträglich mit der Stichsäge anpassen.

MT-AL-EA1-062

2 MONTAGE

2.1 Abtropfkante

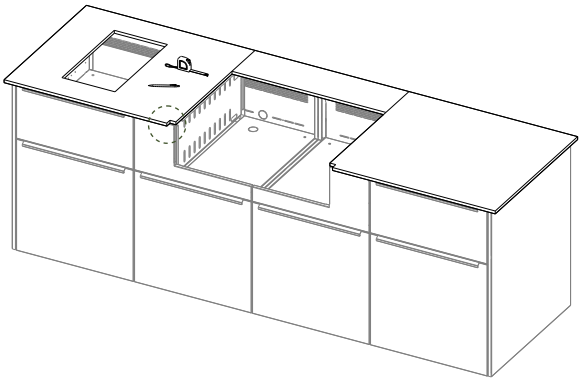

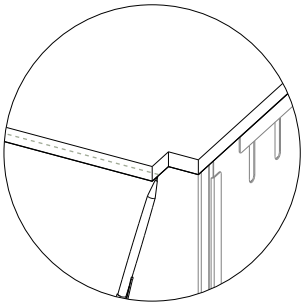

Lege die Arbeitsplatten zunächst auf die bereits montierte Küchenzeile. Richte sie so aus, dass die Platte hinten bündig abschließt, vorne der gewünschte Überstand entsteht und die Seiten links und rechts gleichmäßig überstehen.

Markiere anschließend auf der Unterseite der Arbeitsplatte die gewünschte Position der Abtropfkante.

Hinweis:
Wir empfehlen, an der Vorderseite eine Abtropfkante, da so kein Wasser in die Türen oder Schubladen der Küche gelangen kann.

2.2

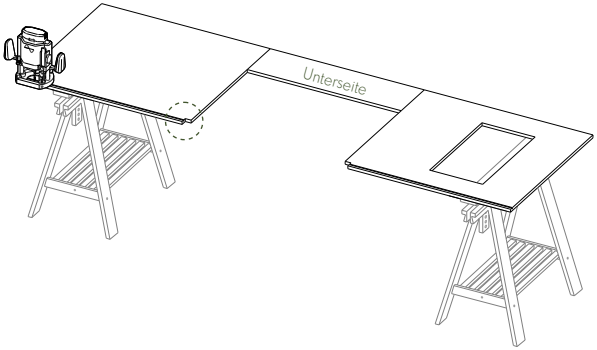

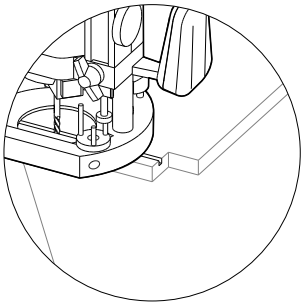

Nimm die markierte Platte von der Küchenzeile und lege sie mit der Unterseite nach oben auf Böcke oder eine andere stabile Unterlage. Für zusätzliche Stabilität kannst du die Arbeitsplatte mit Schraubzwingen fixieren.

Fräse anschließend mit einer Oberfräse entlang der Markierung. Achte darauf, dass der Fräser höchstens 5 mm tief eintaucht. Für einen saubere Nut empfehlen wir, einen Anschlag oder eine Führungsschiene zu verwenden.

2 MONTAGE

3 Anbringen

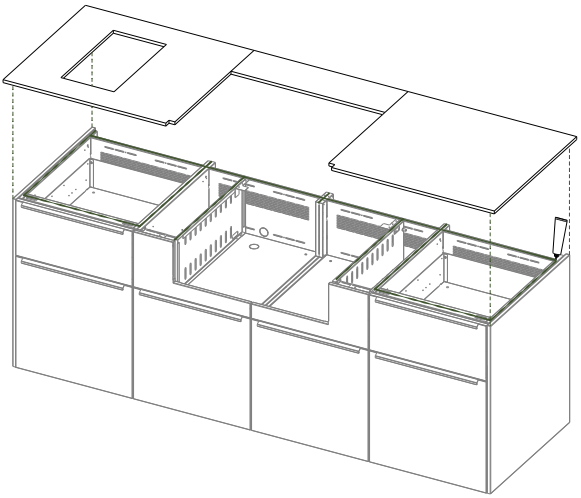

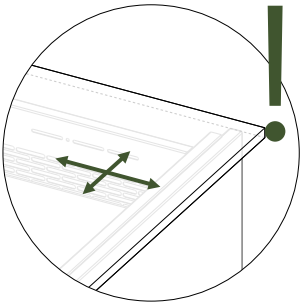

Befestige die Arbeitsplatte mit Kleber auf der bereits montierten Küchenzeile. Achte darauf, den Kleber gleichmäßig zu verteilen und die Platte sorgfältig auszurichten.

Richte die Arbeitsplatte so aus, dass sie hinten bündig abschließt, vorne der gewünschte Überstand entsteht und die Seiten links und rechts gleichmäßig überstehen.

4 Abdichten

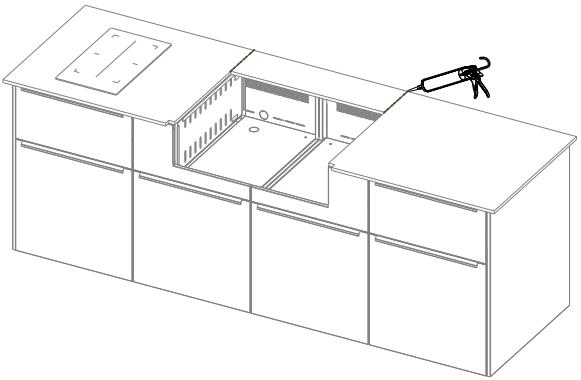

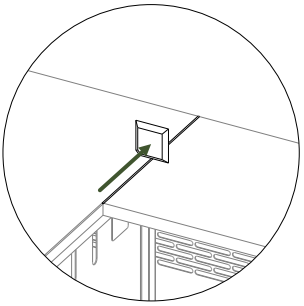

Dichte die Stöße der Arbeitsplatten anschließend mit Silikon ab. Wir empfehlen transparentes Silikon.

Trage das Silikon großzügig an den gewünschten Stellen auf. Ziehe die Silikonnähte mit einem Fugenglätter oder, falls notwendig, mit dem Finger ab.

Hinweis:
Wenn du den Fugenglätter/ Finger vor dem Abziehen mit Wasser und Spülmittel befeuchtest, haftet das Silikon weniger am Werkzeug/Finger.

MT-AL-EA1-062

2 MONTAGE

5 Tresen

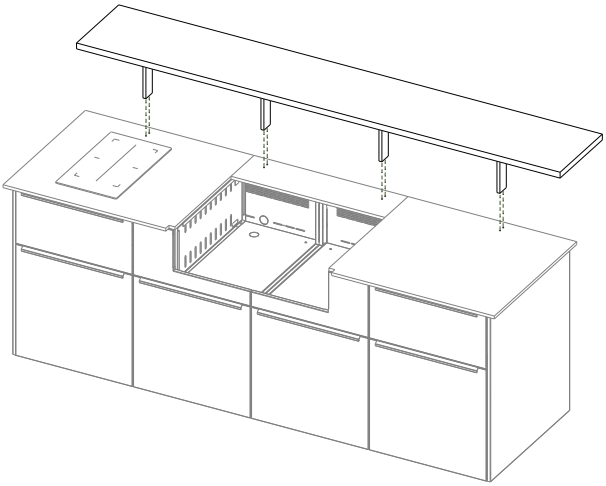

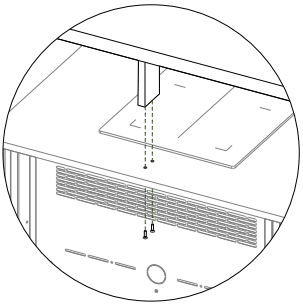

Du kannst deine Außenküche optional mit einem Tresen erweitern. Markiere dafür zunächst die Position der Tresenadapter sowie die benötigten Durchgangsbohrungen. Achte darauf, dass sich die Bohrungen im Bereich des Rückwandversprungs befinden und nicht mit den zurückspringenden Seitenwänden kollidieren.

Sind alle Positionen korrekt angezeichnet und die Durchgangsbohrungen festgelegt, kannst du die Löcher mit einem passenden Bohrer bohren. Die Tresen-Arbeitsplatte wird anschließend mit Schrauben an den Adaptern befestigt und bildet so den Tresen. Verschraube zum Schluss den Tresen mit der Arbeitsplatte.

6 Alternative

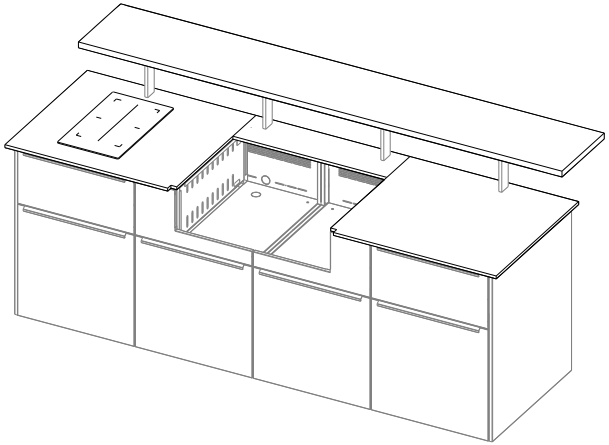

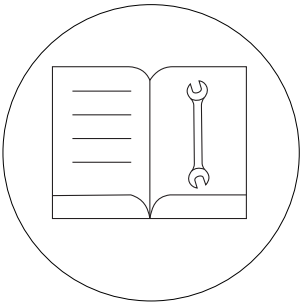

Falls du für deine Außenküche eine individuelle Arbeitsplatte anfertigen möchtest, kannst du zur Planung unseren Arbeitsplattenplaner nutzen.

Dort trägst du alle wichtigen Maße und Angaben ein und bist so gut vorbereitet für das erste Gespräch mit deinem Dienstleister.

Den Arbeitsplattenplaner findest du im Downloadbereich unserer Website oder über den entsprechenden Link.

WWW.VIVANDIO.COM/DOWNLOADS

MT-AL-EA1-062

3 TECHNISCHE DETAILS

3.1 Produktmaße

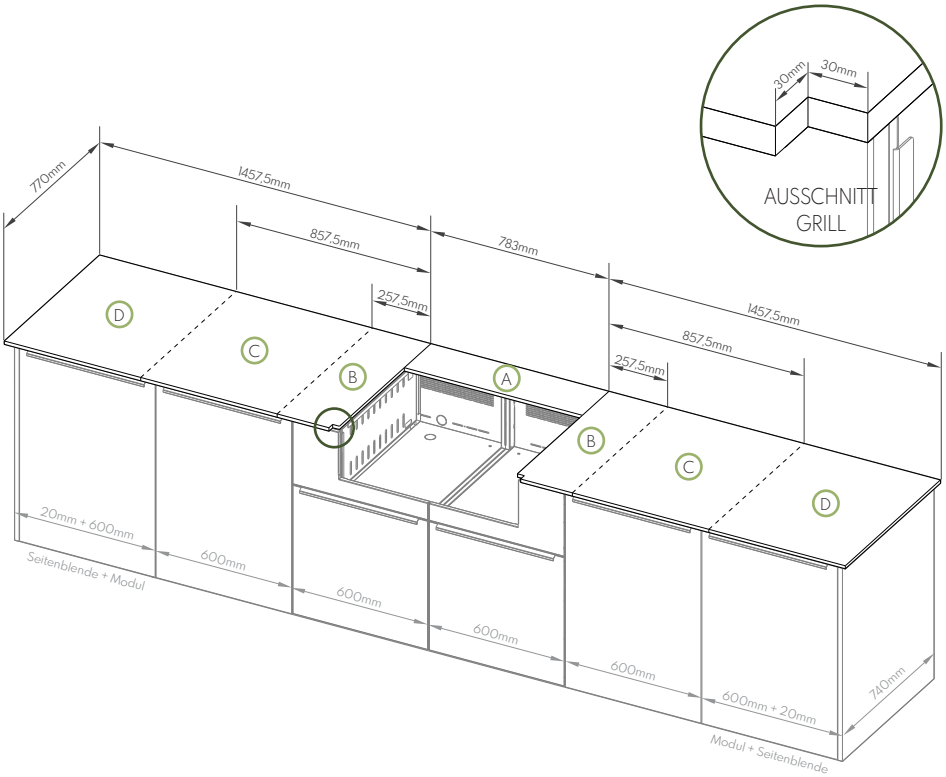

Plattenüberstand Küchenzeile:
Vorderseite= 30mm, Linke Seite= 29mm, Rechte Seite= 29mm. Rückseite= 00mm

Anzahl Module	Platten Kombinationen	Maße (BreitexTiefe)
4 Module	A + B + D / A + C + C	2498 mm x 770 mm
5 Module	A + C + D	3098 mm x 770 mm
6 Module	A + D +D	3698 mm x 770 mm

Dies sind die Maßangaben für die Arbeitsplatten des Paketdeals. Möchtest du eine individuelle Arbeitsplatte anfertigen lassen, nutze unseren Arbeitsplattenplaner. Diesen findest du in unserem Downloadbereich.

VIII.PRODUKTMASSE

MT-AL-EA1-062

1 EINZELMODUL

1.1 Blende 1/3

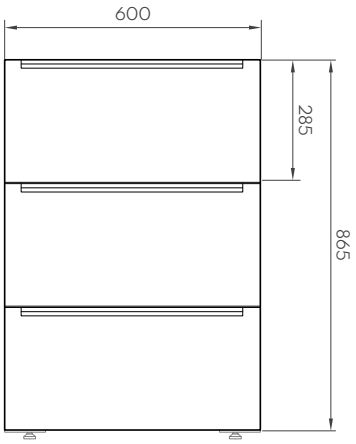

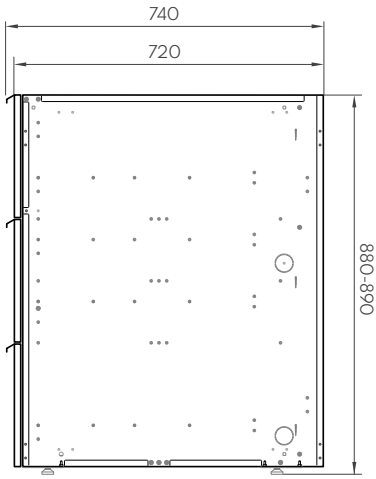

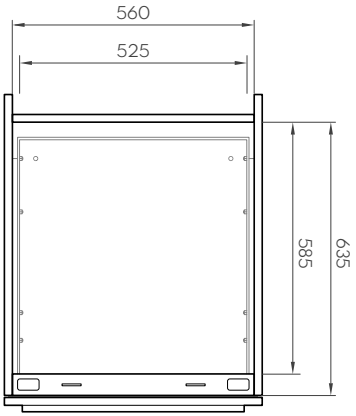

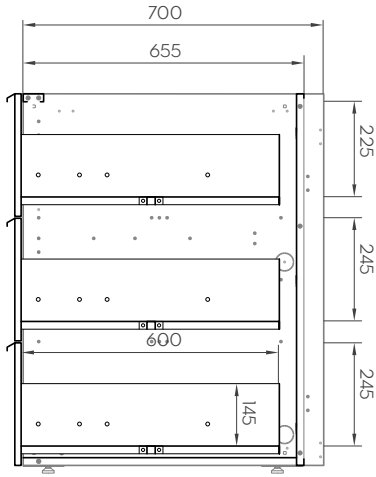

1 EINZELMODUL

1.2 Blende 2/3

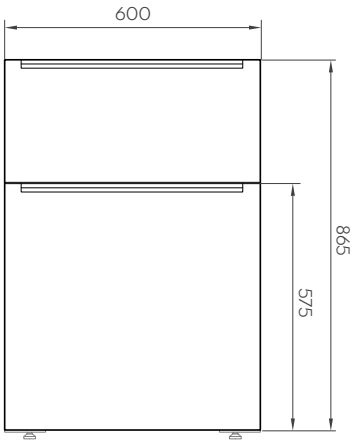

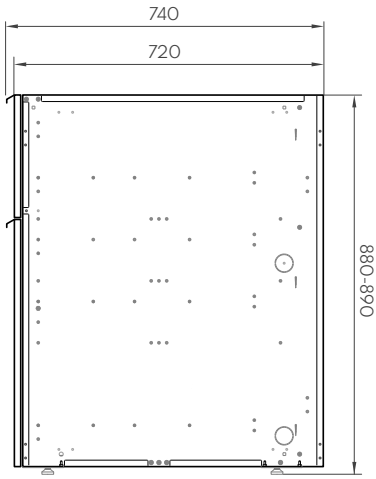

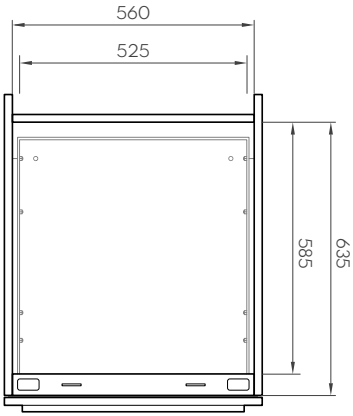

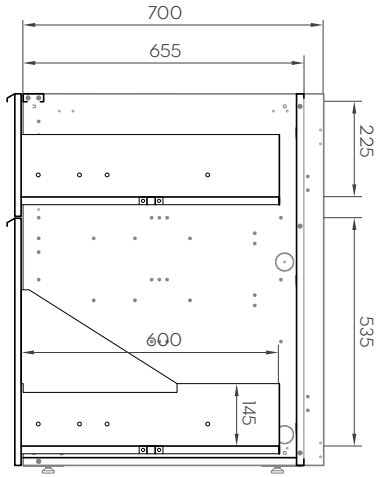

1 EINZELMODUL

1.3 Blende 3/3

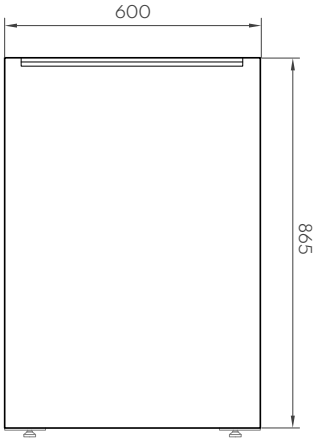

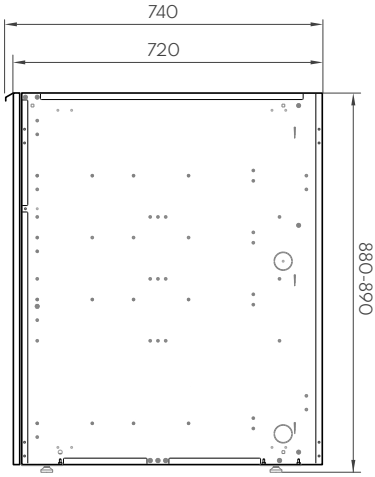

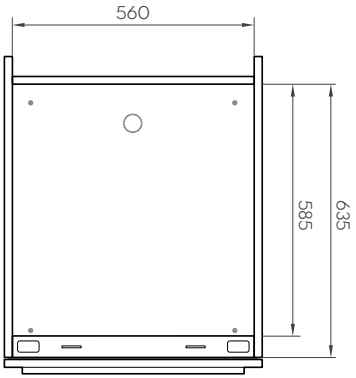

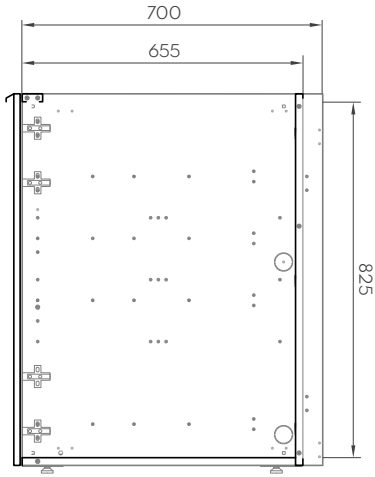

1 EINZELMODUL

1.4 Blende 1/2

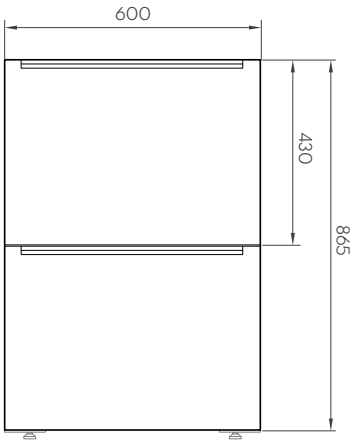

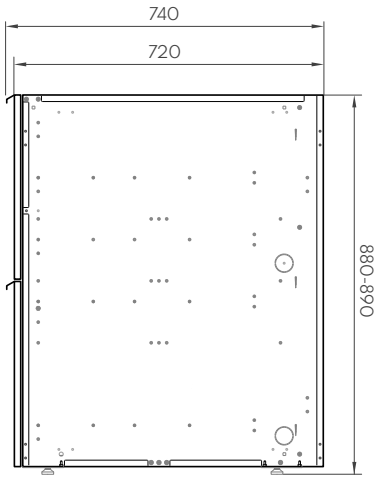

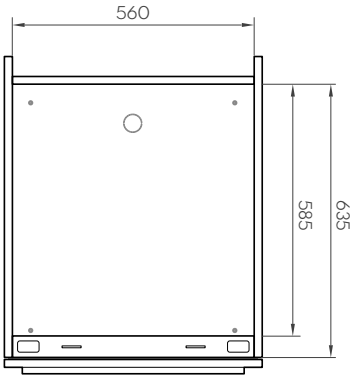

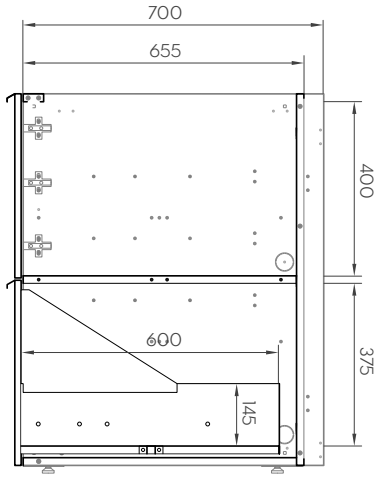

1 EINZELMODUL

1.5 Blende Kühlschrank

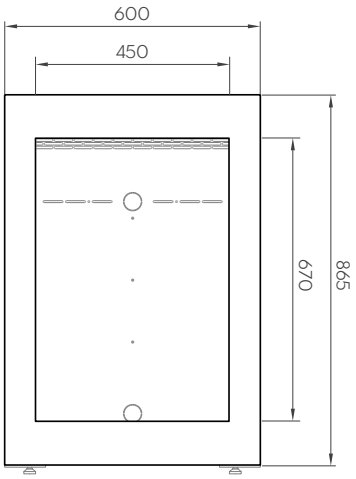

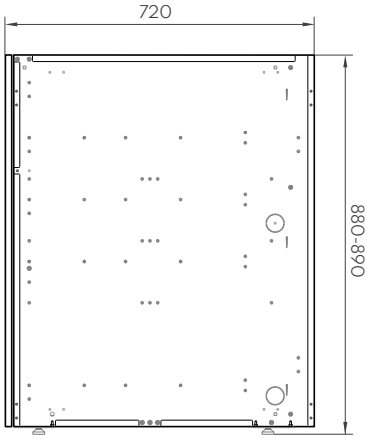

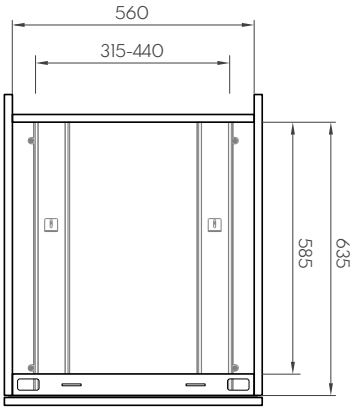

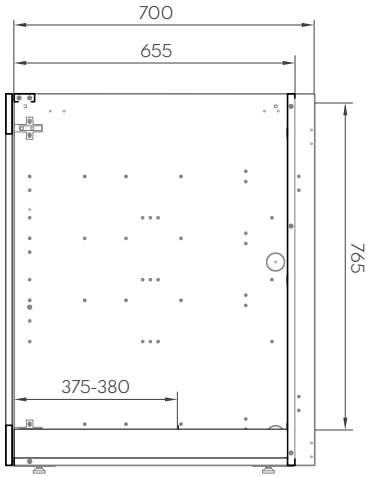

1 EINZELMODUL

1.6 Blende Kamado

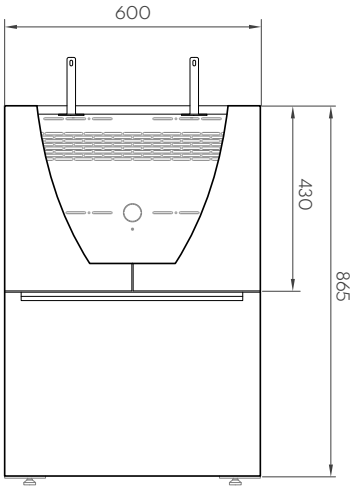

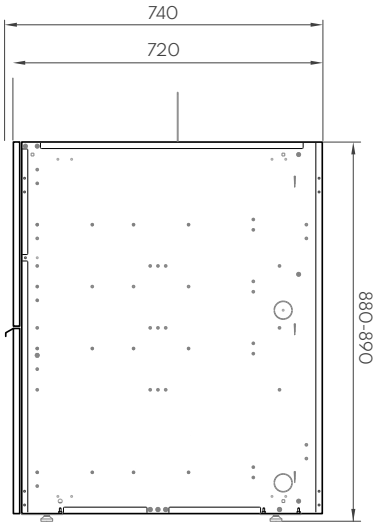

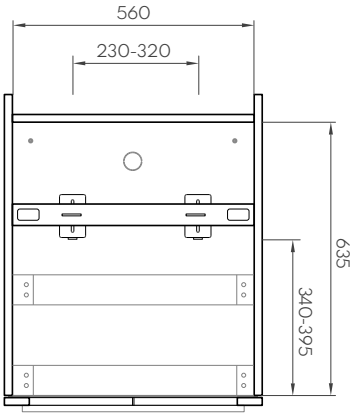

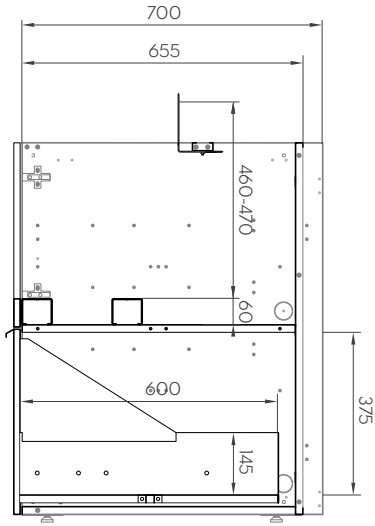

2 DOPPELMODUL

2.1 Blende Slide-In

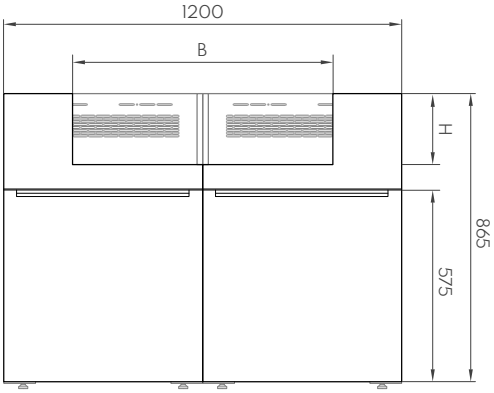

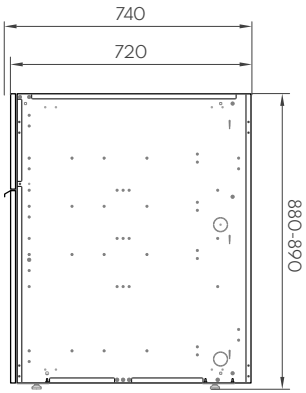

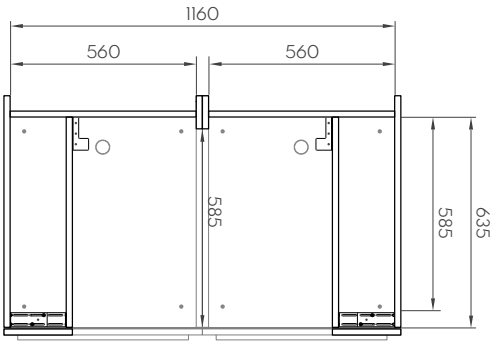

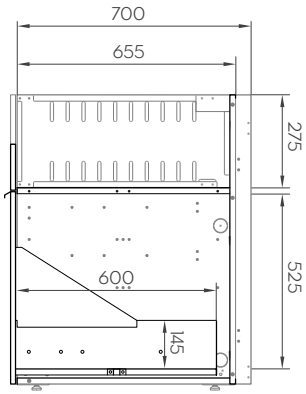

2 DOPPELMODUL

2.2 Blende Drop-In

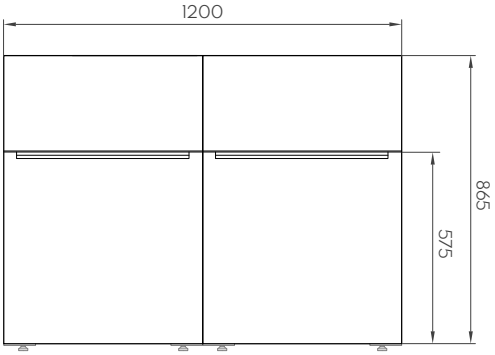

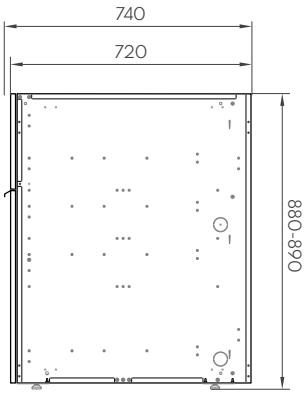

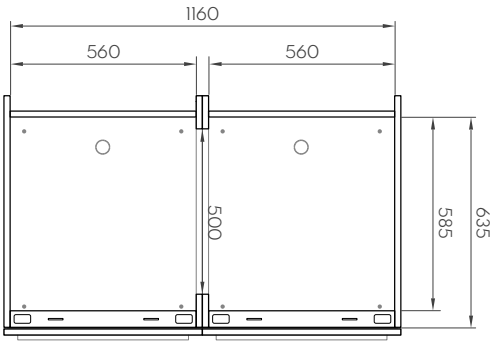

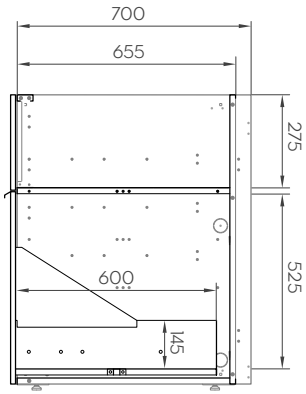

3 SONSTIGES

3.1 Blende Brücke

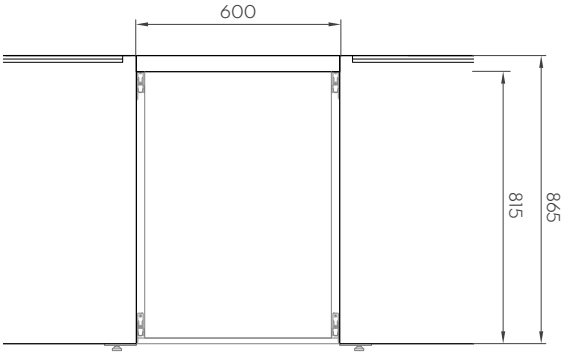

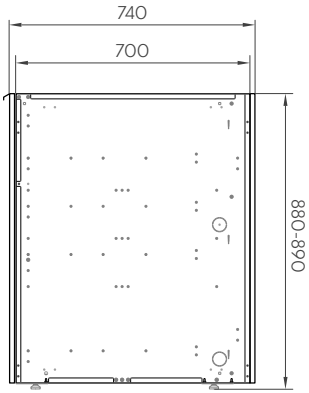

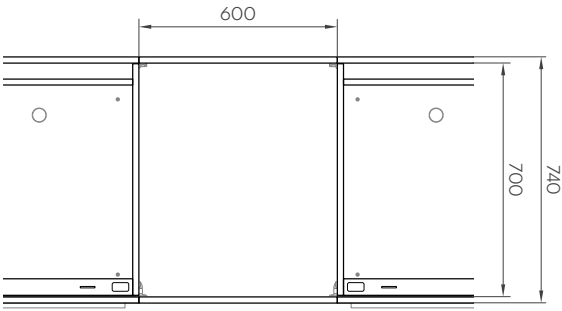

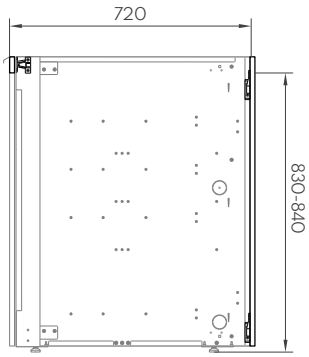

3 SONSTIGES

3.2 Blende Ecke

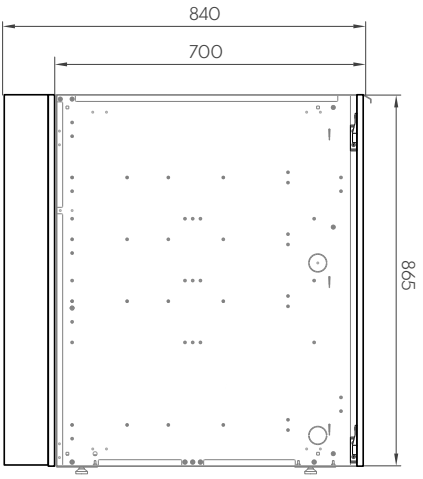

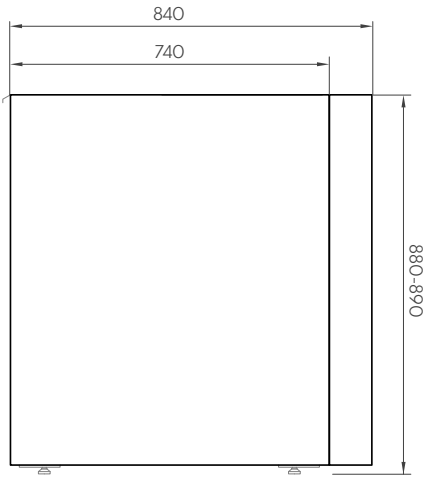

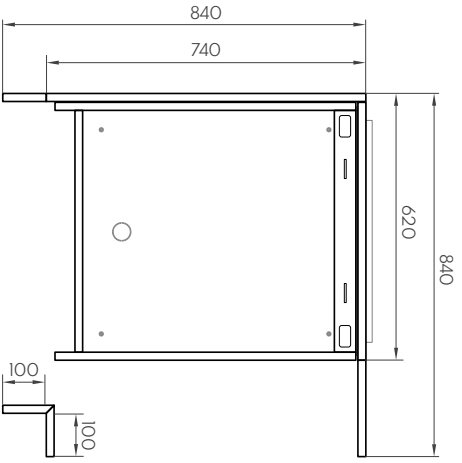

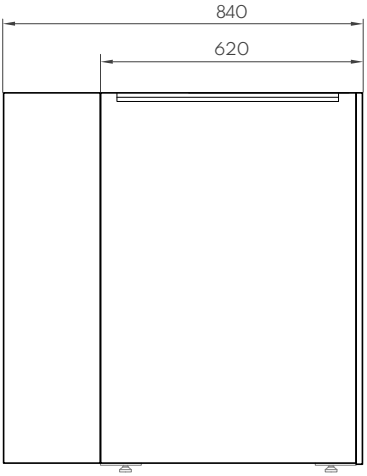

SERVICE

Hast du Fragen oder möchtest du uns etwas mitteilen?

Wir helfen dir gerne und freuen uns auf deine Rückmeldung unter

WWW.VIVANDIO.COM/KONTAKT



WWW.VIVANDIO.COM

ROC Lifestyle GmbH
Berliner Allee 65
64295 Darmstadt